CONCESIONARIO OFICIAL SANTANA

SUZUKI - 82280-52810-000 - BOMBIN PUERTA DEL IZQ.

Bombin puerta delantera izquierda

CYLINDER, FRONT DOOR LOCK LH
CYLINDRE DE SERRURE DE PORTE AVANT GAUCHE

Vehículo Códigos de modelo Código de modelo
Grand Vitara XL-7 JA627 JA627W (MY 2003) 03 MODEL
Grand Vitara SQ420 SQ420WD-3 SQ420WD
Grand Vitara SQ420 SQ420X-3
Grand Vitara SQ625 SQ625 (E28,E33:MY 2004) 04 MODEL
Grand Vitara SQ625 SQ625 (E28,E33:MY 2005) 05 MODEL
Grand Vitara XL-7 JA627 JA627W-2 (E28,E33:MY 2006) 06 MODEL
Grand Vitara SQ625 SQ625W-3 (G.Vitara) SQ625W
Grand Vitara SQ416 SQ416L-3
Grand Vitara SQ420 SQ420XD-3
Grand Vitara SQ625 SQ625 (E28,E33,E60:MY 2003) 03 MODEL
Grand Vitara XL-7 JA627 JA627W-3
Grand Vitara SQ420 SQ420W-3 SQ420W
Grand Vitara SQ416 SQ416X-3
Grand Vitara XL-7 JA627 JA627W-2 (E28,E33:MY 2005) 05 MODEL
Grand Vitara SQ416 SQ416V-3
Grand Vitara XL-7 JA627 JA627W-2 (E28,E33:MY 2004) 04 MODEL
Grand Vitara XL-7 JA420 JA420WD-4 JA420WD
Grand Vitara XL-7 JA627 JA627W-4 JA627W

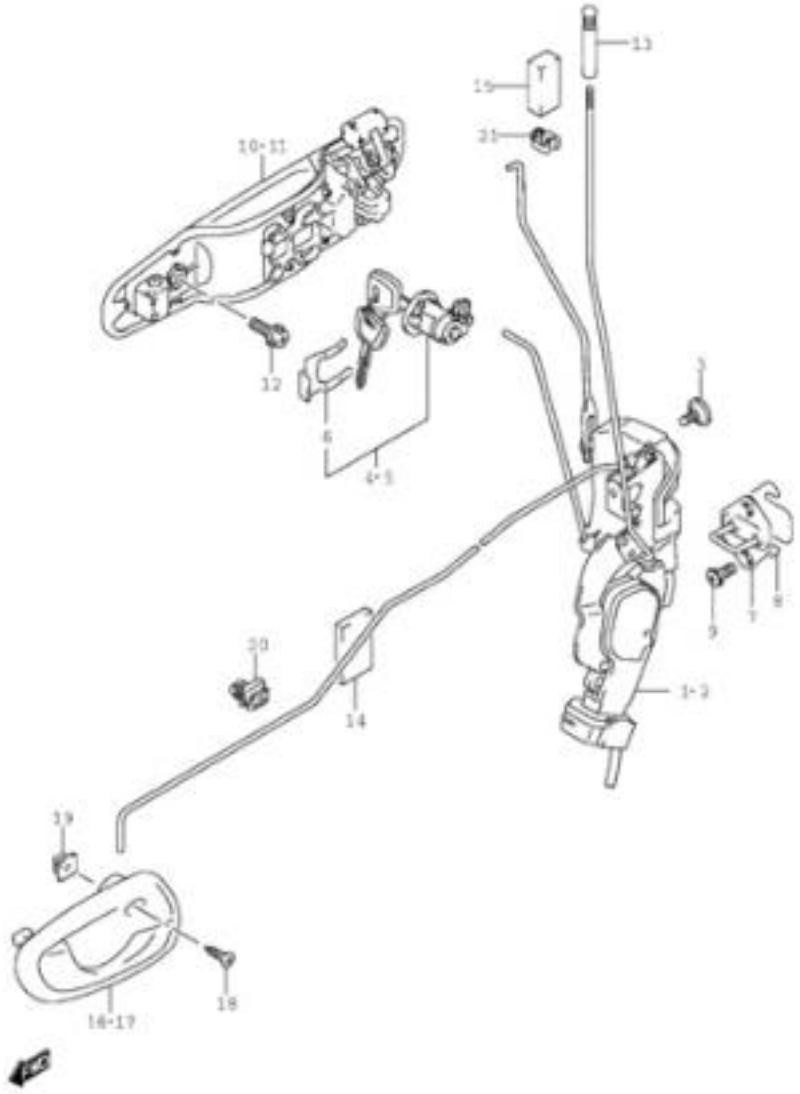

JA627W-4 E22_177
FRONT DOOR LOCK