CONCESIONARIO OFICIAL SANTANA

SANTANA - 08332A1106A - ARANDELA ELASTICA

Arandela elastica

SPRING WASHER
RONDELLE À RESSORT

Santana

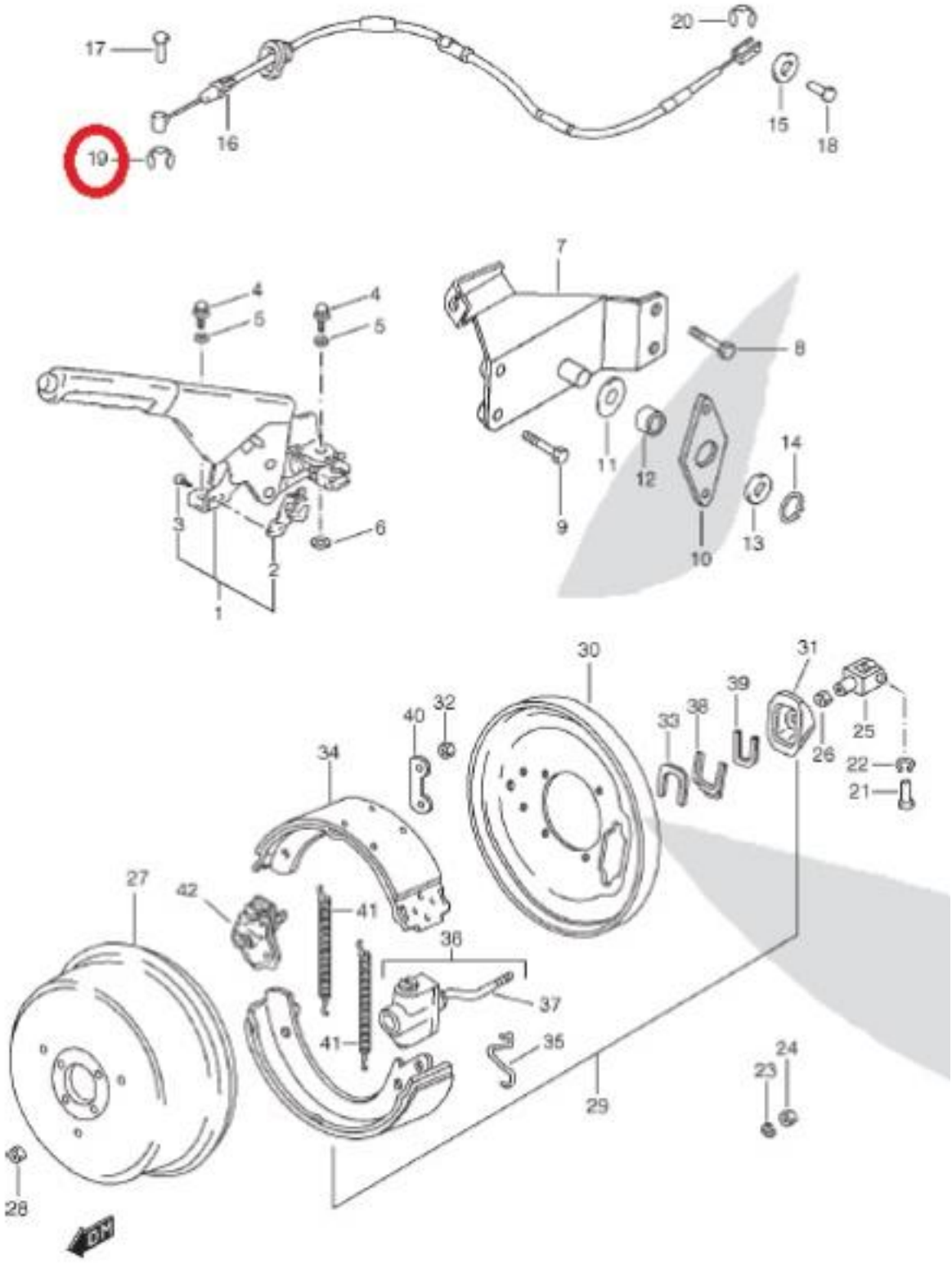
17
20
16
15
18
19
4
5
4
5
7
8
11
12
14
3
6
9
13
2
10
1
30
31
39
40
32
33
38
25
26
22
21
34
27
42
41
36
37
41
35
24
23
29
28
UP