CONCESIONARIO OFICIAL SANTANA

SANTANA - 13760-56B01 - RESONADOR ADMISION

Resonador de admision

Vehiculo Códigos de modelo Código de modelo Fecha del modelo desde spec
Vitara/Sidekick SE416 SE416 (E03,E33:MY 1993) 93 MODEL
Vitara/Sidekick SE416 SE416-5 TYPE 5
Vitara/Sidekick SE416 SE416 (E03,E33:MY 1995) 95 MODEL
Vitara/Sidekick SE416 SE416-4 TYPE 4
Vitara/Sidekick SE419 SE419D (MY:96, 5DR Santana) 5DR
Vitara/Sidekick SE416 SE416 (E03,E33:MY 1994) 94 MODEL
Vitara/Sidekick SE416 SE416-3 (5DR) TYPE 3
Vitara/Sidekick SE419 SE419TD (MY:97-98,Santana)
Vitara/Sidekick SE416 SE416 (E03,E28,E33,E60:MY 1998) 98 MODEL SE416
Vitara/Sidekick SE416 SE416 (MY:97-98, Santana)
Vitara/Sidekick SE416 SE416 (E03,E28,E33,E60:MY 1997) 97 MODEL SE416
Vitara/Sidekick SE416 SE416-2 (Santana) TYPE 2
Vitara/Sidekick SE416 SE416 (E03,E28,E33,E60:MY 1996) 96 MODEL SE416
Vitara/Sidekick SE416 SE416 E-III (Santana)
Vitara/Sidekick SE416 SE416 (E03,E33:MY 1992) 92 MODEL
Vitara/Sidekick SE416 SE416 (MY:96, 3DR Santana) 3DR
Vitara/Sidekick SE416 SE416-3 (3DR) TYPE 3
Vitara/Sidekick SE419 SE419D (MY:96, 3DR Santana) 3DR
Vitara/Sidekick SE416 SE416 (E28:MY 1994) 94 MODEL
Vitara/Sidekick SE416 SE416 (MY:~95, Santana)
Vitara/Sidekick SE416 SE416-3 (Santana) TYPE 3
X90 SZ416 SZ416 (E30,E28,E33:MY 1998) 98 MODEL
Vitara/Sidekick SE416 SE416 (E28:MY 1995) 95 MODEL
Vitara/Sidekick SE416 SE416 (E28:MY 1992) 92 MODEL
X90 SZ416 SZ416 (E01,E02,E22,E24,E43)
Vitara/Sidekick SE416 SE416 (MY:96, 5DR Santana) 5DR
Vitara/Sidekick SE416 SE416 (Santana) TYPE 1
Vitara/Sidekick SE416 SE416-2 (3DR) TYPE 2
Vitara/Sidekick SE416 SE416-3 (E24) TYPE 3
Vitara/Sidekick SE416 SE416 (E28:MY 1993) 93 MODEL
X90 SZ416 SZ416 (E30,E28,E33:MY 1996) 96 MODEL
X90 SZ416 SZ416 (E30,E28,E33:MY 1997) 97 MODEL

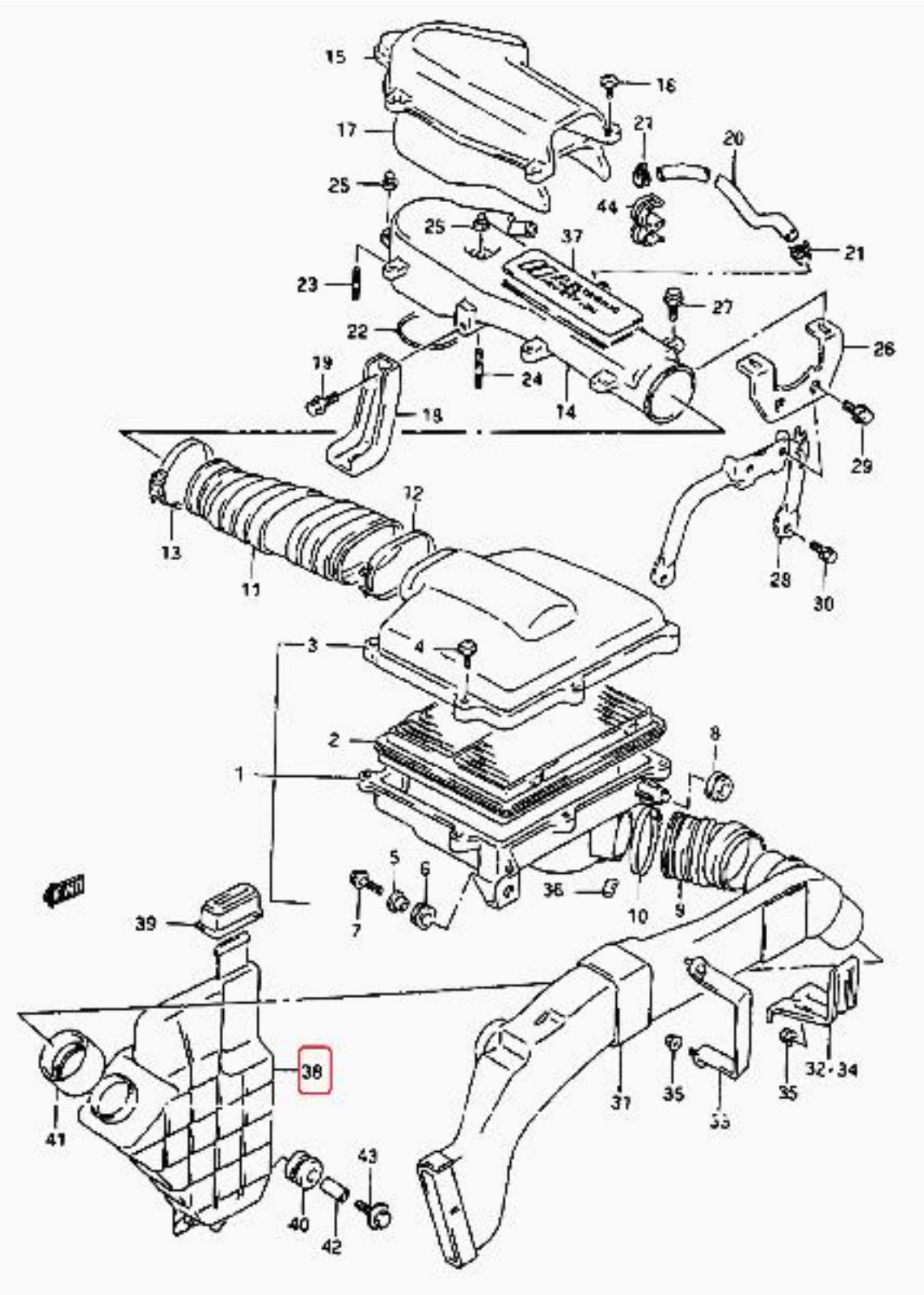
15
16
17
27
20
25
44
25
37
21
23
27
22
26
19
24
14
18
29
12
13
11
28
30
3
4
2
8
1
5
6
36
10
9
7
39
38
41
37
35
33
35
32·34
43
40
42