SANTANA - 16580-84A00 - ADAPTADOR REFRIGERADOR A

Adaptador

Vehículo Código de modelo ??dificación Tipo
Jimny SN415 SN415QD-3 (SANTANA) DIESEL SN415QD
Jimny SN415 SN415QD (SANTANA) DIESEL
Jimny SN415 SN415VD-4 DIESEL SN415VD TYPE 4
Jimny SN415 SN415VD-5 DIESEL SN415VD TYPE 5
Jimny SN413 SN413Q (SANTANA) TYPE 1
Jimny SN413 SN413Q-2 (SANTANA) TYPE 2

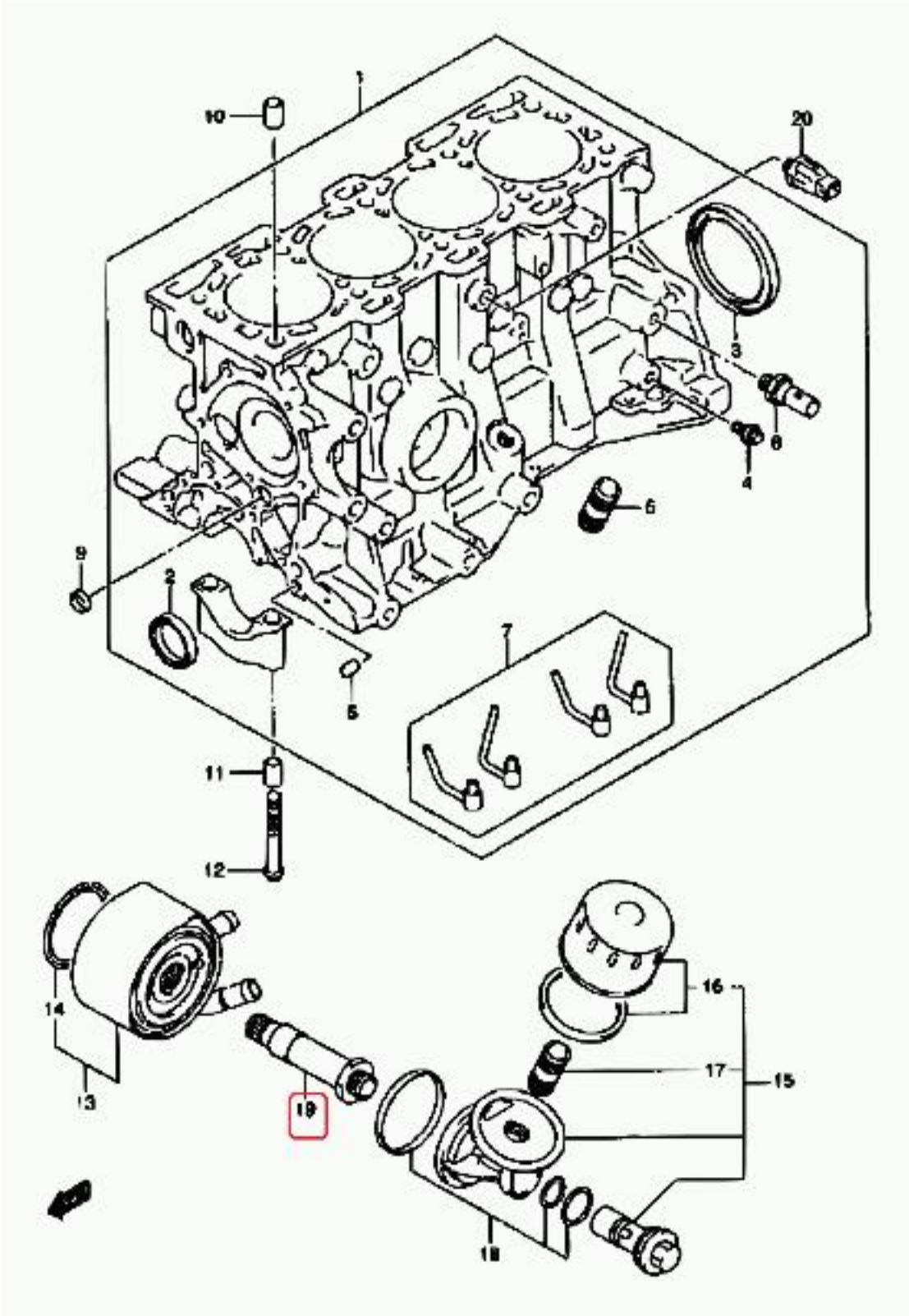
1
10
20
3
8
4
6
9
2
7
5
11
12
14
13
19
16
17
15
18