CONCESIONARIO OFICIAL SANTANA

SANTANA - 23260-83003 - CONJ.EJE ACCIONAMIENTO EMBR

Conjunto eje accionamiento embrague

CLUTCH DRIVE SHAFT ASSEMBLY
ASSEMBLAGE DE L'ARBRE DE TRANSMISSION D'EMBRAYAGE

Vehículo ??dificación
Samurai/SJ SJ410K-3/SJ410P-3 (E24)
Samurai/SJ SJ410P-4 (E01) SJ410P
Samurai/SJ SJ410V-3 (E01) SJ410V
Samurai/SJ SJ410V-4 (E01) SJ410V
Samurai/SJ SJ413-MIL (Santana)
Samurai/SJ SJ410-5 (E01) SJ410
Samurai/SJ SJ410P-3 (E01) SJ410P
Samurai/SJ SJ410K-5 (E01) SJ410K
Samurai/SJ SJ410P-5 (E01) SJ410P
Samurai/SJ SJ410-3/SJ410Q-3/SJ410V-3 (E24)
Samurai/SJ SJ410K-3 (E01) SJ410K
Samurai/SJ SJ410Q-4 (E01) SJ410Q
Samurai/SJ SJ410-3 (E01) SJ410
Samurai/SJ SJ410-4/SJ410Q-4/SJ410V-4 (E24)
Samurai/SJ SJ410-4 (E01) SJ410
Samurai/SJ SJ410Q-5/SJ410V-5 (E24)
Samurai/SJ SJ410Q-3 (E01) SJ410Q
Samurai/SJ SJ410W-5 (E01) SJ410W
Samurai/SJ SJ410K-4 (E01) SJ410K
Samurai/SJ SJ410K-5/SJ410P-5 (E24)
Samurai/SJ SJ410Q-5 (E01) SJ410Q
Samurai/SJ SJ410V-5 (E01) SJ410V
Samurai/SJ SJ410K-4/SJ410P-4 (E24)
Samurai/SJ SJ410 (Santana)
Samurai/SJ SJ410W-3 (E01) SJ410W
Samurai/SJ SJ410W-4 (E01) SJ410W
Samurai/SJ SJ410W-3 (E24)

FIG. 28

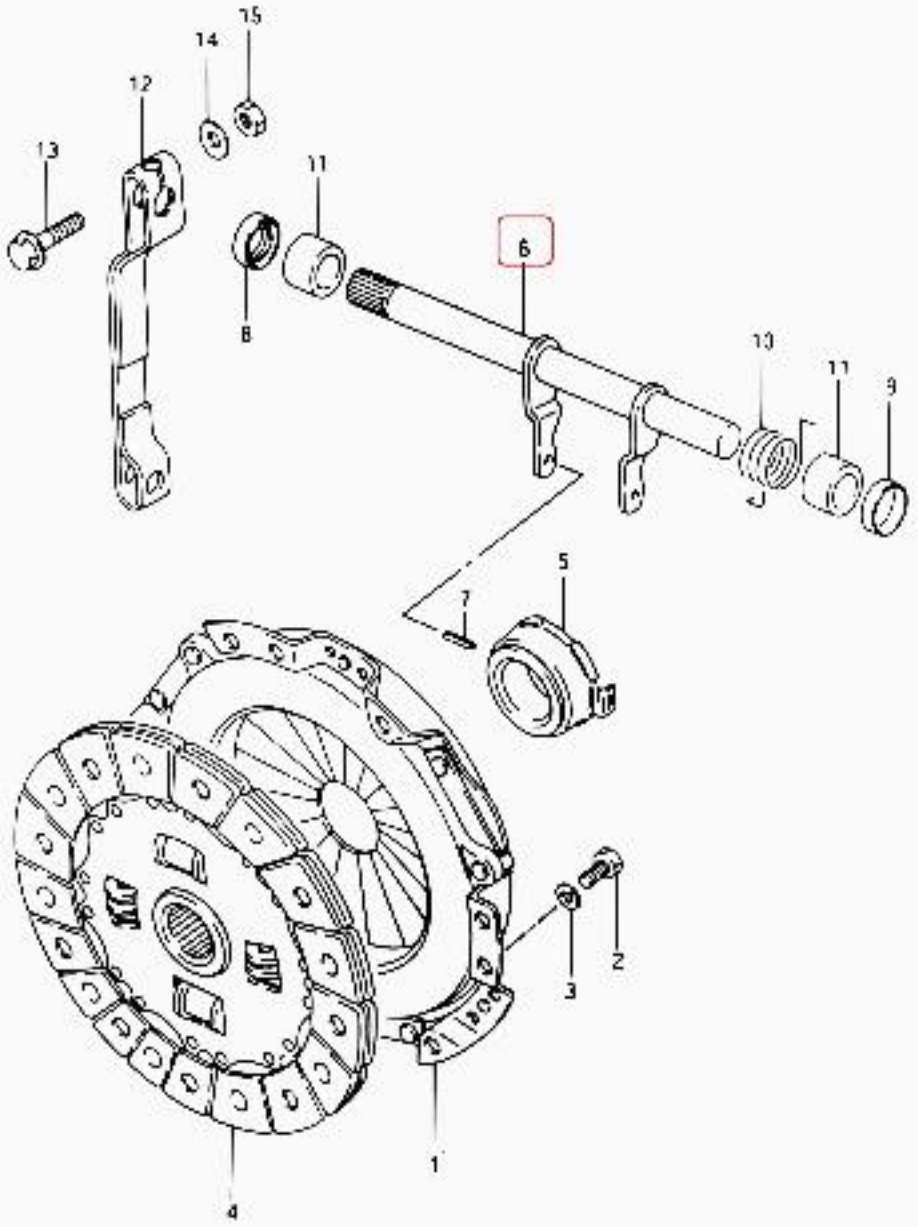

SJ410-3 EI