SANTANA - 25521-78E00 - EJE

EJE

SHAFT, GEAR SHIFT
ARBRE DE LEVAGE DE VITESSES

Vehículo ??dificación
Vitara/Sidekick SE419D (Santana)
Vitara/Sidekick SV420D SV420D
Vitara/Sidekick SE420 HDI 3DR (Santana)
Vitara/Sidekick SV420D-3 SV420D
Vitara/Sidekick SV420D-2 SV420D
Vitara/Sidekick SE420 HDI 5DR (Santana)

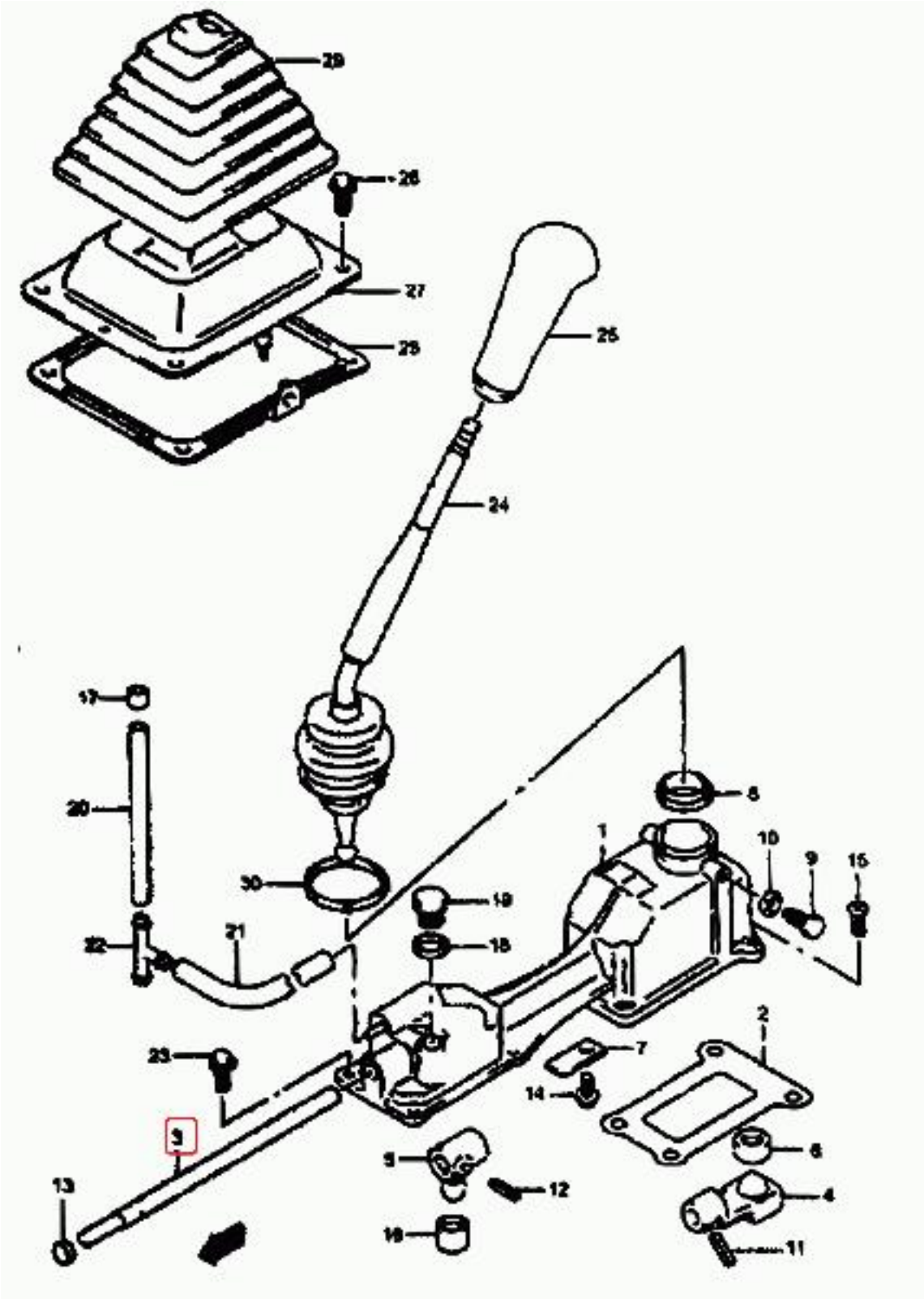
29
28
27
26
25
24
17
20
30
22
21
19
18
1
10
9
15
8
2
7
14
6
4
11
23
3
13
5
12
16