CONCESIONARIO OFICIAL SANTANA

SANTANA - 31400-85C00 - CONJ.ALTERNADOR VITARA INY.

Conjunto alternaor Vitara inyeccion

GENERATOR ASSY
ENSEMBLE GÉNÉRATEUR

Vehículo Código de modelo ??dificación Carrocería
Samurai/SJ SJ419 SJ419 (MY:99, Santana)
Samurai/SJ SJ419 SJ419D (MY:99, Santana)
Samurai/SJ SJ419 SJ419TD (MY:99, Santana)
Vitara/Sidekick SE419 SE419D (MY:96, 5DR Santana) 5DR
Vitara/Sidekick SE419 SE419TD (MY:97-98,Santana)
Vitara/Sidekick SE416 SE416 (MY:97-98, Santana)
Samurai/SJ SJ413 SJ413 E-III (Santana)
Vitara/Sidekick SE416 SE416 E-III (Santana)
Vitara/Sidekick SE416 SE416 (MY:96, 3DR Santana) 3DR
Vitara/Sidekick SE419 SE419D (MY:96, 3DR Santana) 3DR
Vitara/Sidekick SE416 SE416 (MY:~95, Santana)
Vitara/Sidekick SE416 SE416 (MY:96, 5DR Santana) 5DR

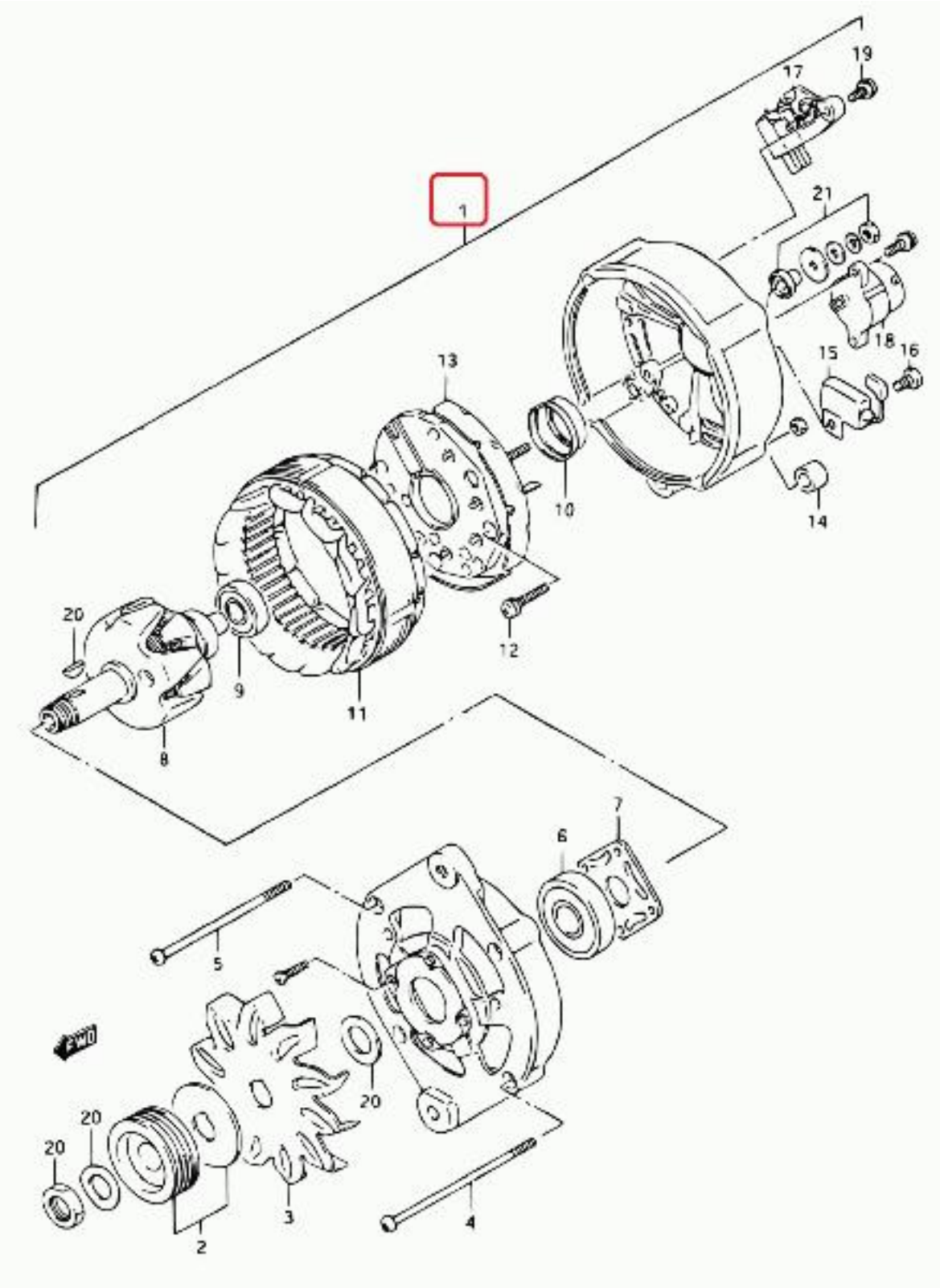
1
2
3
4
5
6
7
8
9
10
11
12
13
14
15
16
17
18
19
20
21
FWD