CONCESIONARIO OFICIAL SANTANA

SANTANA - 35604-82A40 - C/PILOTO INTERMITENTE L/I

Conjunto. Piloto Intermitente

LAMP UNIT, RR COMBINATION LH
UNITÉ DE PHARE, COMBINAISON AR GAUCHE
GRUPPO FANALE ANTERIORE, COMBINAZIONE POSTERIORE SINISTRA
SCHEINWERFEREINHEIT, LINKS HINTEN KOMBINATION

Vehículo Código de modelo ??dificación fuel ?odelo
Jimny SN413 SN413Q-4 (SANTANA) SN413Q
Jimny SN415 SN415QD-3 (SANTANA) DIESEL SN415QD
Jimny SN413 SN413V-2 (SANTANA) TYPE 2 PETROL
Jimny SN415 SN415QD (SANTANA) DIESEL
Jimny SN413 SN413V-3 (SANTANA) SN413V PETROL
Jimny SN415 SN415VD-4 (SANTANA) DIESEL SN415VD
Jimny SN413 SN413V-4 (SANTANA) SN413V PETROL
Jimny SN413 SN413Q-3 (SANTANA) SN413Q
Jimny SN413 SN413Q-2 (SANTANA) TYPE 2
Jimny SN415 SN415QD-4 (SANTANA) DIESEL SN415QD

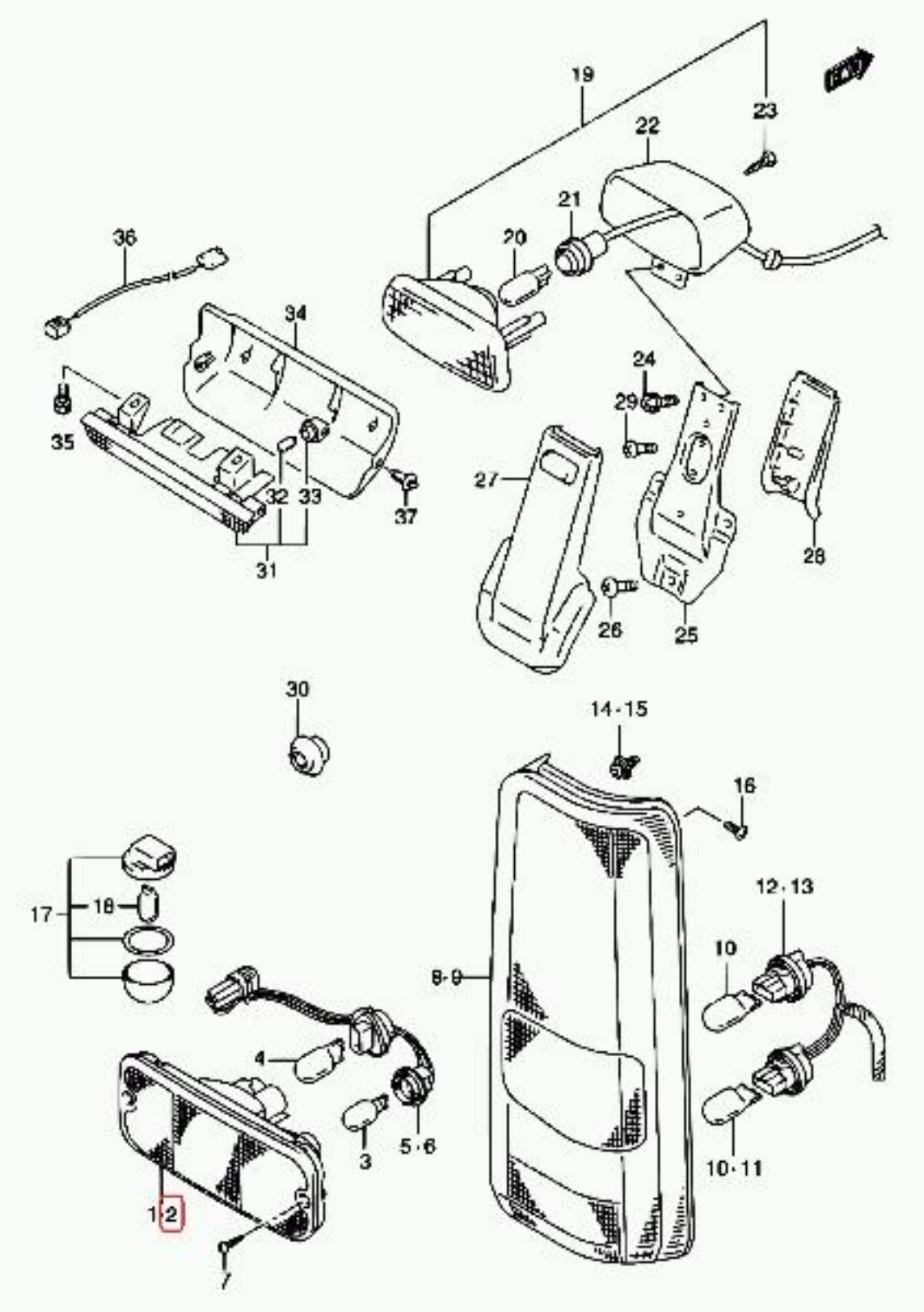
19
23
22
21
20
36
34
24
29
35
27
32
33
37
31
28
26
25
30
14·15
16
17
18
12·13
10
8·9
4
3
5·6
10·11
1·2
7