CONCESIONARIO OFICIAL SANTANA

SANTANA - 43210-00020 - LLANTA ALUM.15X6J S.E.3/5PT

Lanta aluminio 15x6j

WHEEL (15X35), ALUMINIUM
ROUE (15X35), ALUMINIUM
RUOTA (15X35), ALLUMINIO
RAD (15X35), ALUMINIUM

Marca Referencia
Suzuki 4321000020
Vehículo ??dificación
Vitara/Sidekick SE419D (Santana)
Samurai/SJ SJ419 (MY:99, Santana)
Samurai/SJ SJ419D (MY:99, Santana)
Samurai/SJ SJ419TD (MY:99, Santana)
Vitara/Sidekick SE419TD (MY:97-98,Santana)
Vitara/Sidekick SE416 (MY:97-98, Santana)
Samurai/SJ SJ413 E-III (Santana)
Vitara/Sidekick SE416 E-III (Santana)
Santana S300/350

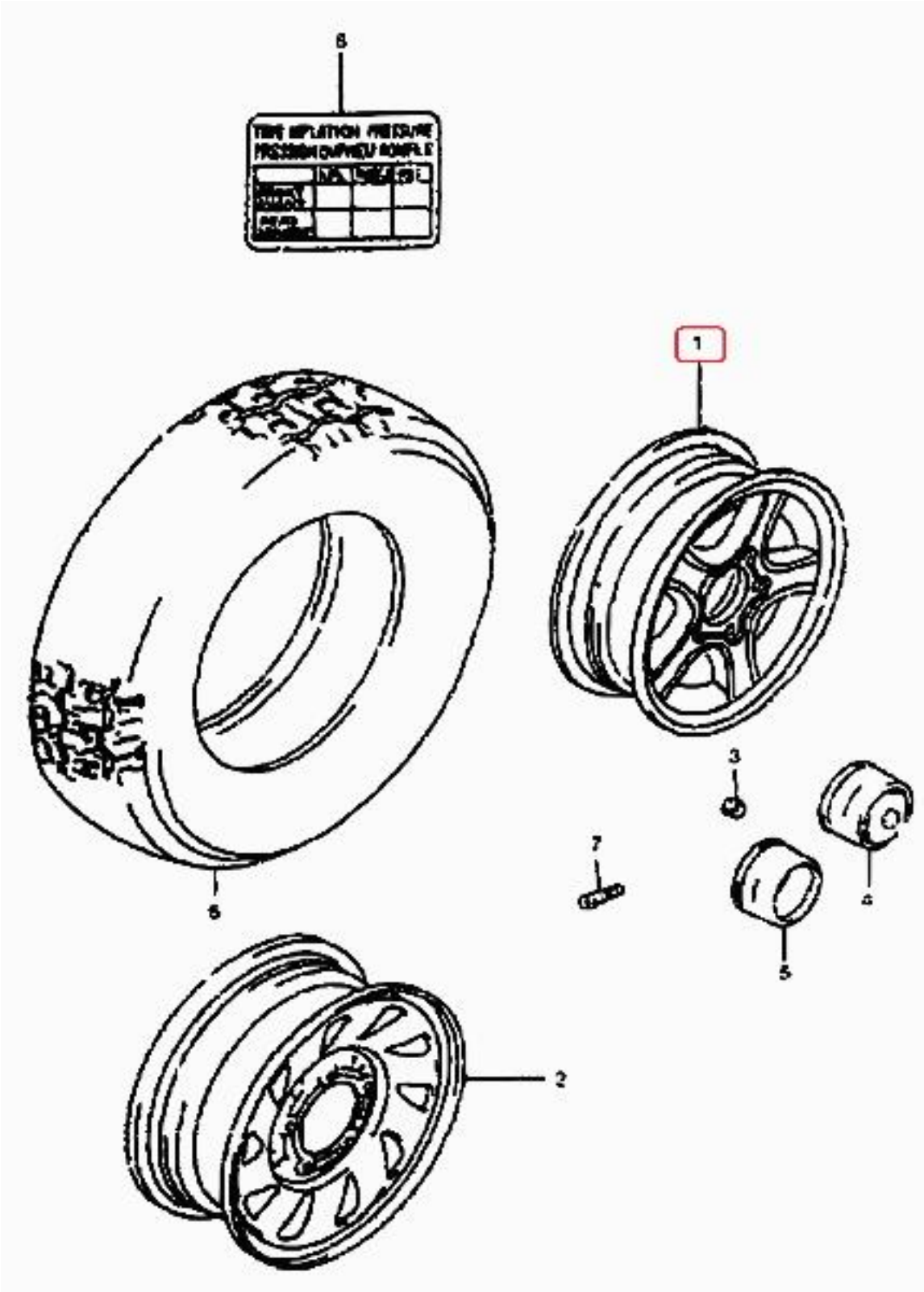
8
TIRE INFLATION PRESSURE
1
3
7
4
5
6
2