CONCESIONARIO OFICIAL SANTANA

SANTANA - 53401-85220 - CONJ CILINDRO RUEDA L/D

Conjunto cilindro de rueda lado derecha

CYLINDER ASSY, REAR WHEEL RH
ENSEMBLE CYLINDRE, ROUE ARRIÈRE DROITE
GRUPPO CILINDRO, RUOTA POSTERIORE DESTRO
ZYLINDERBAUGRUPPE, HINTERRAD RECHTS

Vehículo Código de modelo ??dificación Tipo
Carry/Supercarry/Every SK410 SK410-3 (E01)
Carry/Supercarry/Every SK410 SK410-2 (E24) TYPE 2
Carry/Supercarry/Every SK410 SK410-3 (E24)
Carry/Supercarry/Every SK410 SK410 (E01) TYPE 1

FIG. 92B
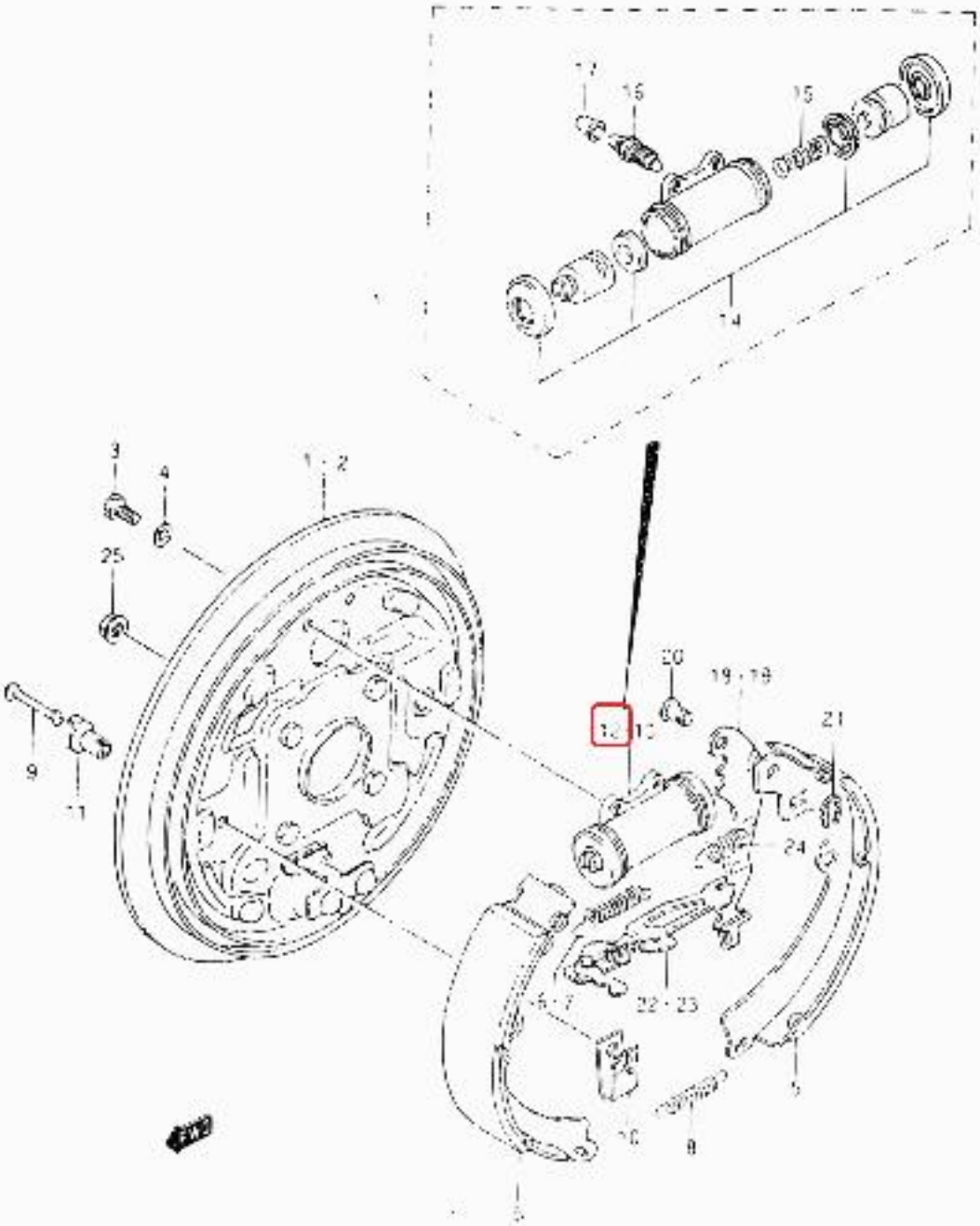
A - 12