CONCESIONARIO OFICIAL SANTANA

SANTANA - 53402-56B00 - C. CILINDRO FRENO TRAS. L/I

Conjunto cilindro de freno trasero lado izquierdo

CYLINDER ASSY, RR WHEEL BRAKE
ENSEMBLE CYLINDRE, FREIN DE ROUE ARRIÈRE
GRUPPO CILINDRO, FRENO RUOTA POSTERIORE
ZYLINDERBAUGRUPPE, HINTERRADBREMSE

Vehículo Códigos de modelo Código de modelo
Vitara/Sidekick SE416 SE416 (E03,E33:MY 1991) 91 MODEL
Vitara/Sidekick SE416 SE416 (E03,E33:MY 1993) 93 MODEL
Vitara/Sidekick SE416 SE416-5 TYPE 5
Vitara/Sidekick SE416 SE416 (E03,E33:MY 1995) 95 MODEL
Vitara/Sidekick SE416 SE416-4 TYPE 4
Vitara/Sidekick SE416 SE416 (E03,E33:MY 1994) 94 MODEL
Vitara/Sidekick SE416 SE416-3 (5DR) TYPE 3
Vitara/Sidekick SE416 SE416-2 (E24) TYPE 2
Vitara/Sidekick SE416 SE416-2 (5DR) TYPE 2
Vitara/Sidekick SE416 SE416 (E03,E33:MY 1992) 92 MODEL
Vitara/Sidekick SE416 SE416-3 (3DR) TYPE 3
Vitara/Sidekick SE416 SE416 (E28:MY 1994) 94 MODEL
Vitara/Sidekick SE416 SE416 (MY:~95, Santana)
Vitara/Sidekick SE416 SE416 (E28:MY 1995) 95 MODEL
Vitara/Sidekick SE416 SE416 (E28:MY 1992) 92 MODEL
Vitara/Sidekick SE416 SE416-2 (3DR) TYPE 2
Vitara/Sidekick SE416 SE416-3 (E24) TYPE 3
Vitara/Sidekick SE416 SE416 (E28:MY 1991) 91 MODEL
Vitara/Sidekick SE416 SE416 (E28:MY 1993) 93 MODEL

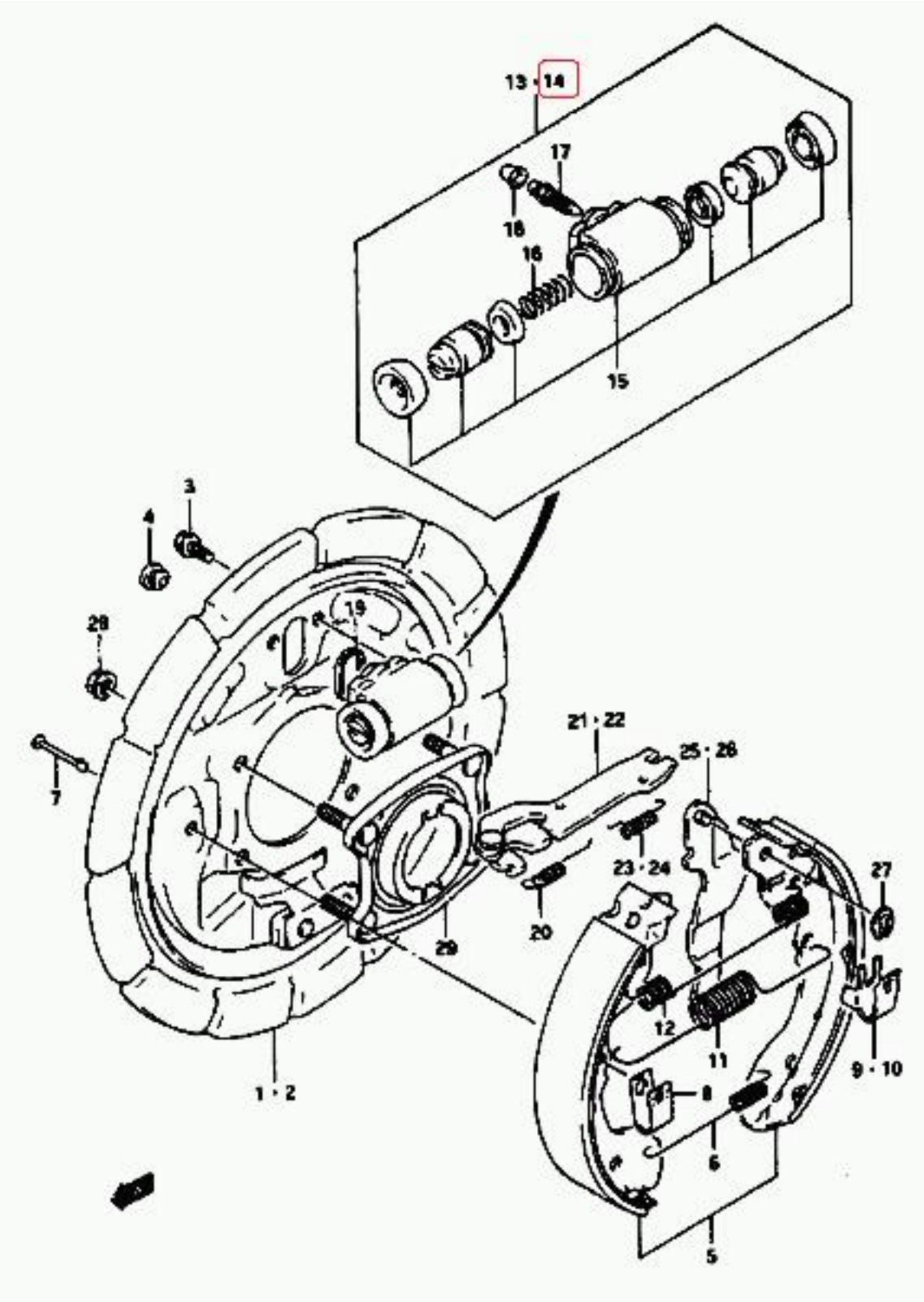
13 · 14
17
18
16
15
3
4
19
28
7
21 · 22
25 · 26
23 · 24
27
20
29
12
11
9 · 10
1 · 2
8
6
5