SANTANA - 55311-80000 - SOPORTE CALIPER

Soporte caliper
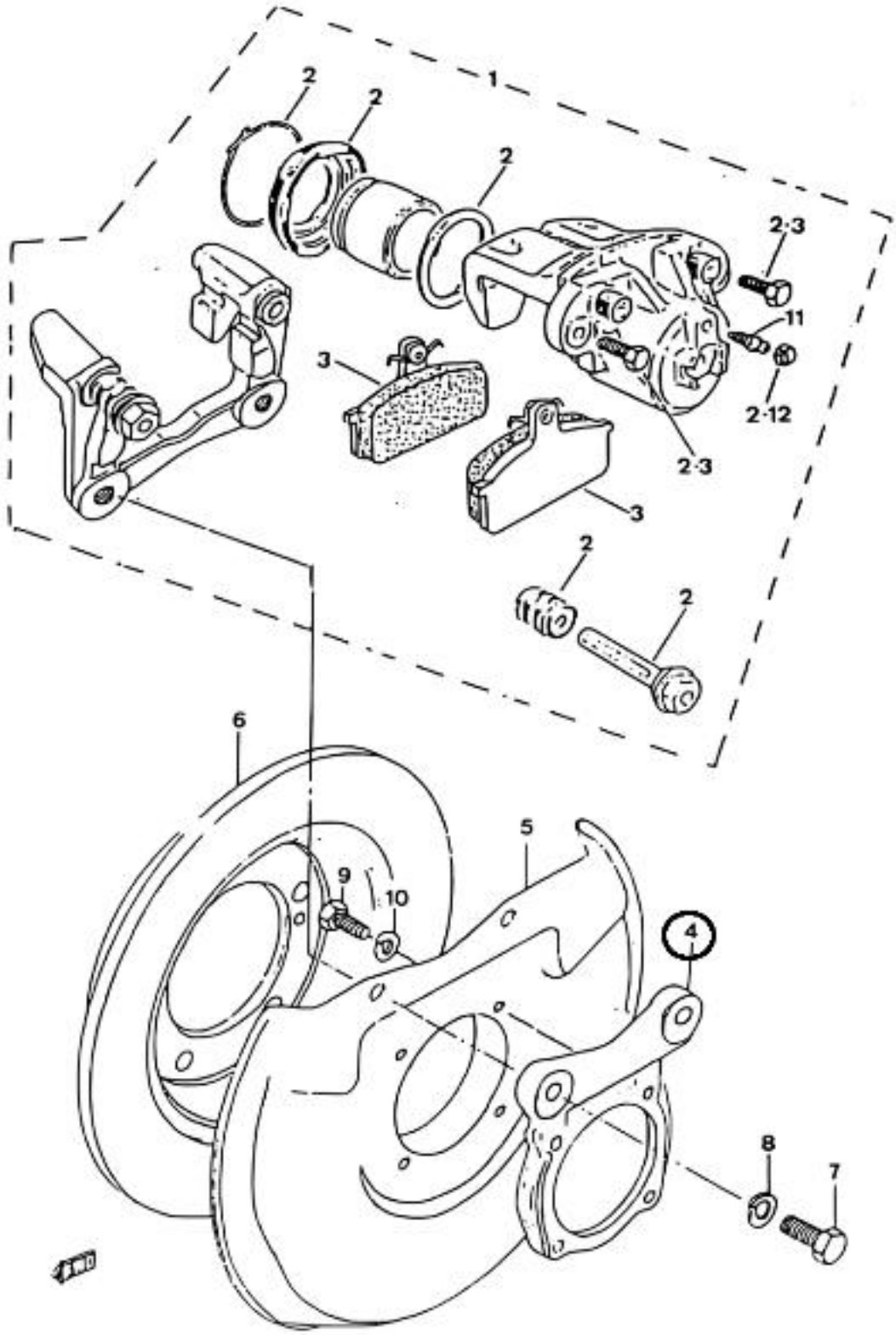
Santana