SANTANA - 57521-60A00 - SOPORTE MOTOR L/I

Soporte motor Izquierdo
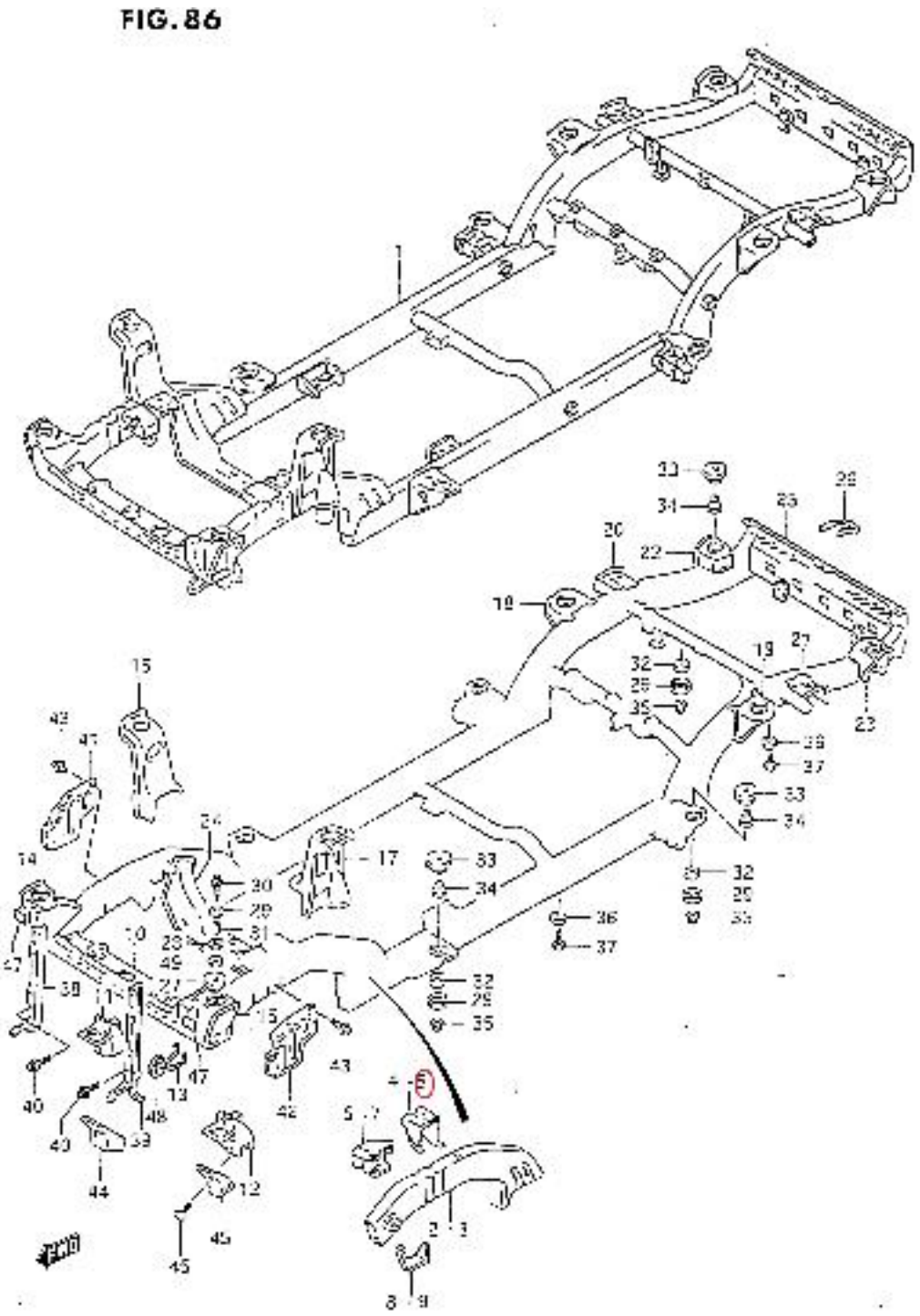
Santana