CONCESIONARIO OFICIAL SANTANA

SANTANA - 64630-84C00 - CONJ PANEL SUP LAT L/I

Conjunto panel superior lateral izquierda

PANEL, SIDE UPPER LH
PANNEAU, COTE SUPERIEUR GAUCHE

Vehículo ??dificación
Samurai/SJ SJ419 (MY:99, Santana)
Samurai/SJ SJ419D (MY:99, Santana)
Samurai/SJ SJ419TD (MY:99, Santana)

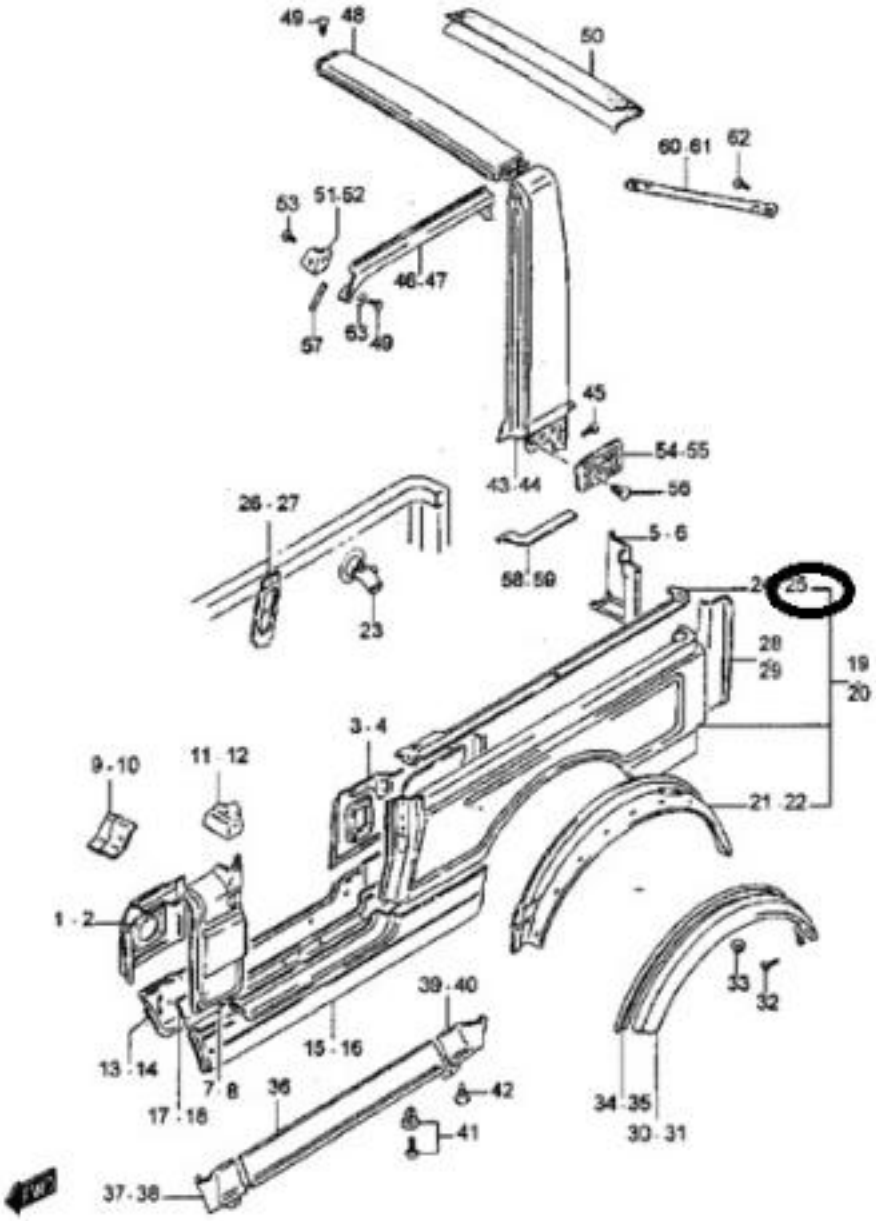
49
48
50
60.61
62
53
51.52
46.47
57
63
49
45
54.55
43.44
56
26.27
5.6
58.59
23
28
29
19
20
3.4
9.10
11.12
21.22
1.2
33
32
39.40
13.14
15.16
7.8
42
17.18
36
34.35
41
30.31
37.38
FWD