# CONCESIONARIO OFICIAL SANTANA

## SANTANA - 71410-60A01 - SOPORTE RADIADOR L/D

Soporte radiador lado derecho

Santana

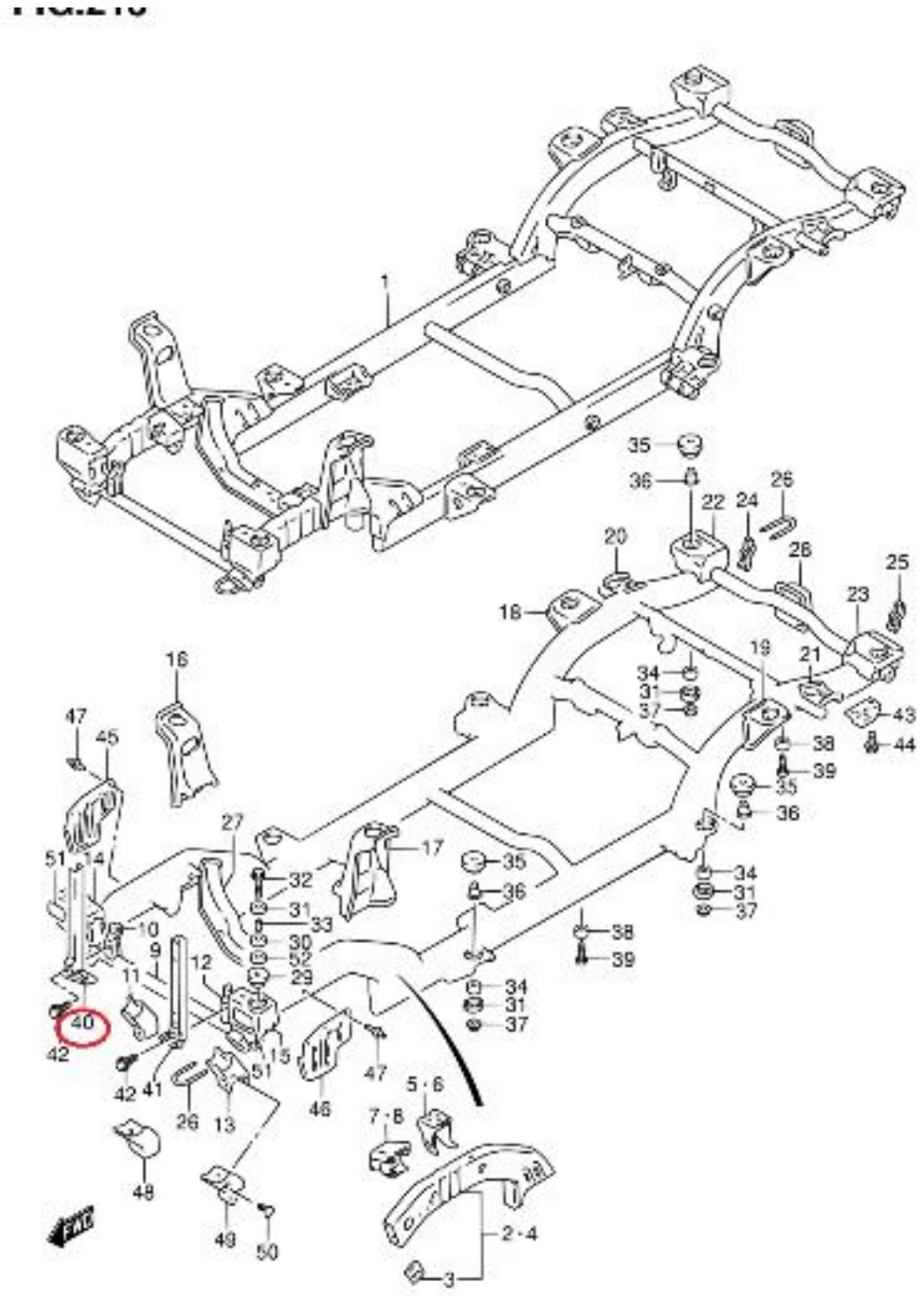


SE416 3DR E01_213
CHASSIS FRAME