SANTANA - 71420-60AA0 - SOP. RADIADOR L/I

Soporte radiador lado izquierdo

Santana

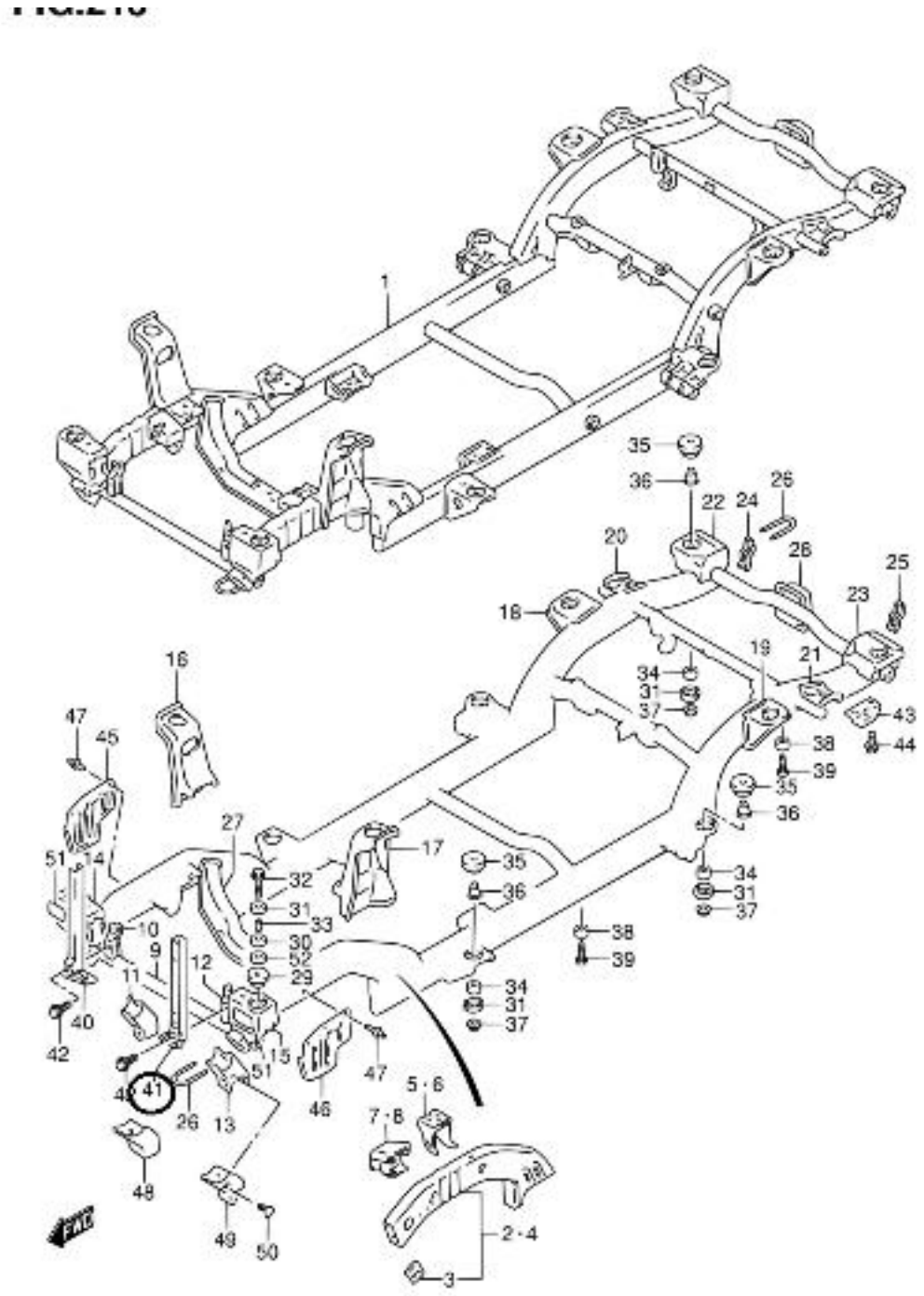

SE416 3DR E01_213
CHASSIS FRAME