CONCESIONARIO OFICIAL SANTANA

SANTANA - 74120-83000 - RESISTENCIA

Resistencia

RESISTOR
RÉSISTANCE

Vehículo Códigos de modelo Código de modelo
Samurai/SJ SJ410 SJ410K-3/SJ410P-3 (E24) TYPE 3
Samurai/SJ SJ410 SJ410P-4 (E01) SJ410P TYPE 4
Samurai/SJ SJ410 SJ410V-3 (E01) SJ410V TYPE 3
Samurai/SJ SJ410 SJ410V-4 (E01) SJ410V TYPE 4
Samurai/SJ SJ413 SJ413/SJ413Q/SJ413V (E24) TYPE 1
Samurai/SJ SJ413 SJ413V-7 (E24) TYPE 7
Samurai/SJ SJ413 SJ413W-4 (E24) TYPE 4
Samurai/SJ SJ413 SJ413K-3 (E01) TYPE 3
Samurai/SJ SJ413 SJ413W-2 (E24) TYPE 2
Samurai/SJ SJ410 SJ410-5 (E01) SJ410 TYPE 5
Samurai/SJ SJ413 SJ413 (Santana) (E22)
Samurai/SJ SJ413 SJ413P-2 (E01) TYPE 2
Samurai/SJ SJ413 SJ413W-3 (E01) TYPE 3
Samurai/SJ SJ410 SJ410P-3 (E01) SJ410P TYPE 3
Samurai/SJ SJ413 SJ413K-2/SJ413P-2 (E24) TYPE 2
Samurai/SJ SJ413 SJ413V (E01) TYPE 1
Sierra MG410 MG410/MG410W
Samurai/SJ SJ413 SJ413K/SJ413P (E24) TYPE 1
Samurai/SJ SJ413 SJ413V-3 (E01) TYPE 3
Samurai/SJ SJ410 SJ410K-5 (E01) SJ410K TYPE 5
Samurai/SJ SJ410 SJ410P-5 (E01) SJ410P TYPE 5
Samurai/SJ SJ413 SJ413-3/SJ413Q-3/SJ413V-3 (E24) TYPE 3
Samurai/SJ SJ413 SJ413P-3 (E01) TYPE 3
Samurai/SJ SJ413 SJ413W-2 (E01) TYPE 2
Samurai/SJ SJ410 SJ410-3/SJ410Q-3/SJ410V-3 (E24) TYPE 3
Samurai/SJ SJ410 SJ410K-3 (E01) SJ410K TYPE 3
Samurai/SJ SJ413 SJ413W-3 (E24) TYPE 3
Samurai/SJ SJ410 SJ410Q-4 (E01) SJ410Q TYPE 4
Samurai/SJ SJ413 SJ413Q-7 (E24) TYPE 7
Samurai/SJ SJ413 SJ413K-3/SJ413P-3 (E24) TYPE 3
Samurai/SJ SJ413 SJ413Q (E01) TYPE 1
Samurai/SJ SJ413 SJ413Q-2 (E01) TYPE 2

Samurai/SJ SJ410 SJ410-3 (E01) SJ410 TYPE 3
Samurai/SJ SJ410 SJ410-4/SJ410Q-4/SJ410V-4 (E24) TYPE 4
Samurai/SJ SJ413 SJ413-2/SJ413Q-2/SJ413V-2 (E24) TYPE 2
Samurai/SJ SJ413 SJ413K (E01) TYPE 1
Samurai/SJ SJ413 SJ413Q-3 (E01) TYPE 3
Samurai/SJ SJ410 SJ410-4 (E01) SJ410 TYPE 4
Samurai/SJ SJ410 SJ410Q-5/SJ410V-5 (E24) TYPE 5
Samurai/SJ SJ413 SJ413Q-4/SJ413V-4 (E24) TYPE 4
Samurai/SJ SJ413 SJ413V-2 (E01) TYPE 2
Samurai/SJ SJ413 SJ413 (Santana) (E01)
Samurai/SJ SJ413 SJ413-3 (E01) TYPE 3
Samurai/SJ SJ413 SJ413P (E01) TYPE 1
Samurai/SJ SJ410 SJ410Q-3 (E01) SJ410Q TYPE 3
Samurai/SJ SJ410 SJ410W-5 (E01) SJ410W TYPE 5
Samurai/SJ SJ410 SJ410K-4 (E01) SJ410K TYPE 4
Samurai/SJ SJ410 SJ410K-5/SJ410P-5 (E24) TYPE 5
Samurai/SJ SJ410 SJ410Q-5 (E01) SJ410Q TYPE 5
Samurai/SJ SJ410 SJ410V-5 (E01) SJ410V TYPE 5
Samurai/SJ SJ413 SJ413Q-6 (E24) TYPE 6
Samurai/SJ SJ413 SJ413V-6 (E24) TYPE 6
Samurai/SJ SJ410 SJ410K-4/SJ410P-4 (E24) TYPE 4
Samurai/SJ SJ410 SJ410W-3 (E01) SJ410W TYPE 3
Samurai/SJ SJ410 SJ410W-4 (E01) SJ410W TYPE 4
Samurai/SJ SJ413 SJ413-2 (E01) TYPE 2
Samurai/SJ SJ413 SJ413K-2 (E01) TYPE 2
Samurai/SJ SJ413 SJ413Q-5/SJ413V-5 (E24) TYPE 5
Samurai/SJ SJ413 SJ413 (E01) TYPE 1
Samurai/SJ SJ413 SJ413W (E01) TYPE 1
Samurai/SJ SJ410 SJ410W-3 (E24) TYPE 3
Samurai/SJ SJ413 SJ413W (E24) TYPE 1

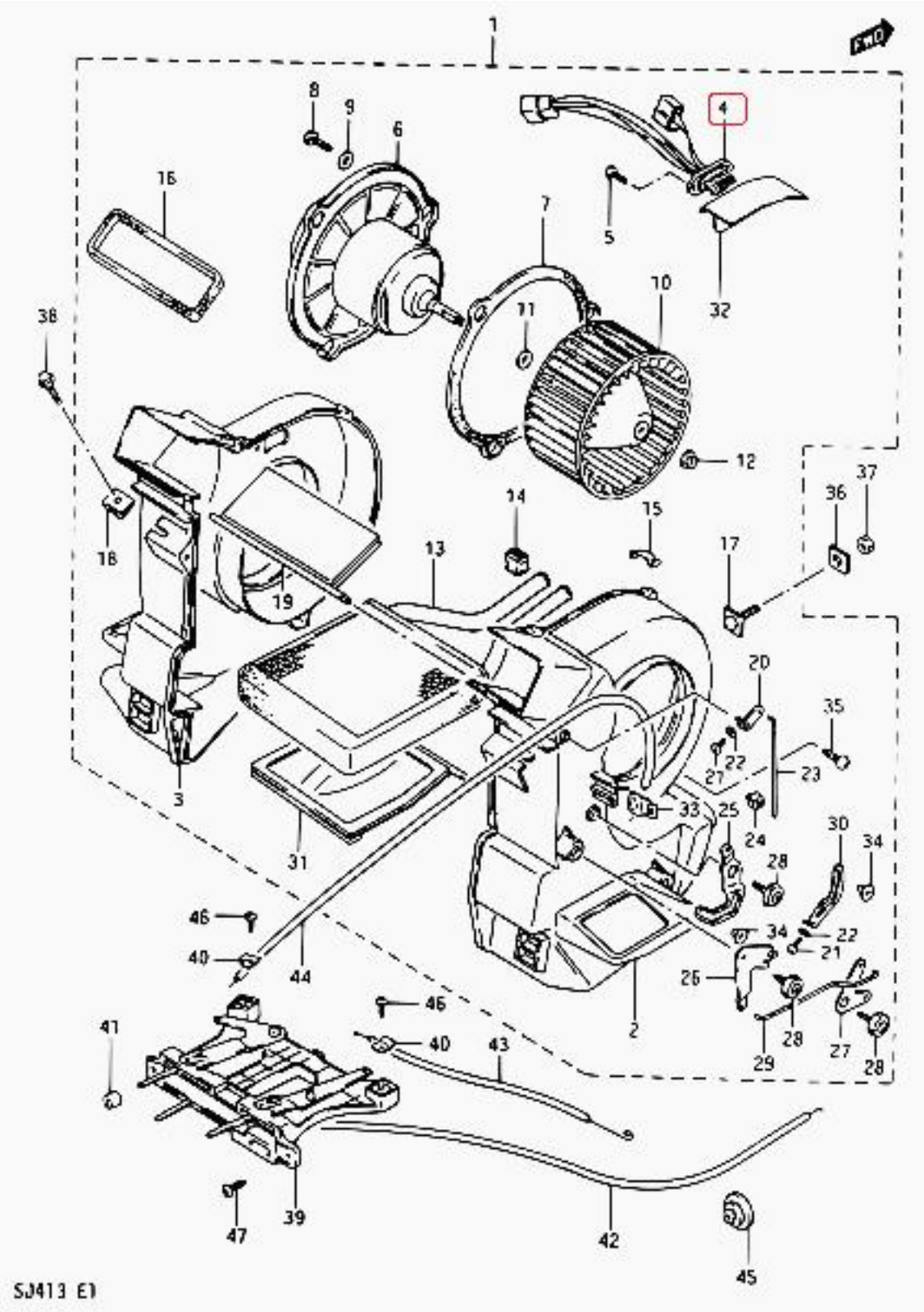
1
8
9
6
4
16
7
5
10
32
38
11
12
37
36
14
15
18
13
17
19
20
35
22
27
23
3
33
25
24
30
34
31
28
46
34
22
40
21
44
26
46
2
41
40
43
29
28
27
28
39
47
42
45
SJ413 E1