CONCESIONARIO OFICIAL SANTANA

SANTANA - 77541-58B00 - PERFIL INFERIOR L/D (V.S.E.

Perfil inferior lado derecho

GUARD, SIDE SILL SPLASH RH
PROTÈGE-ÉCLABOUSSURE DE SEUIL LATÉRAL DROIT

Vehículo ??dificación
Vitara/Sidekick SE419D (Santana)
Vitara/Sidekick SE416 E-III (Santana)
Vitara/Sidekick SE420 HDI 5DR (Santana)

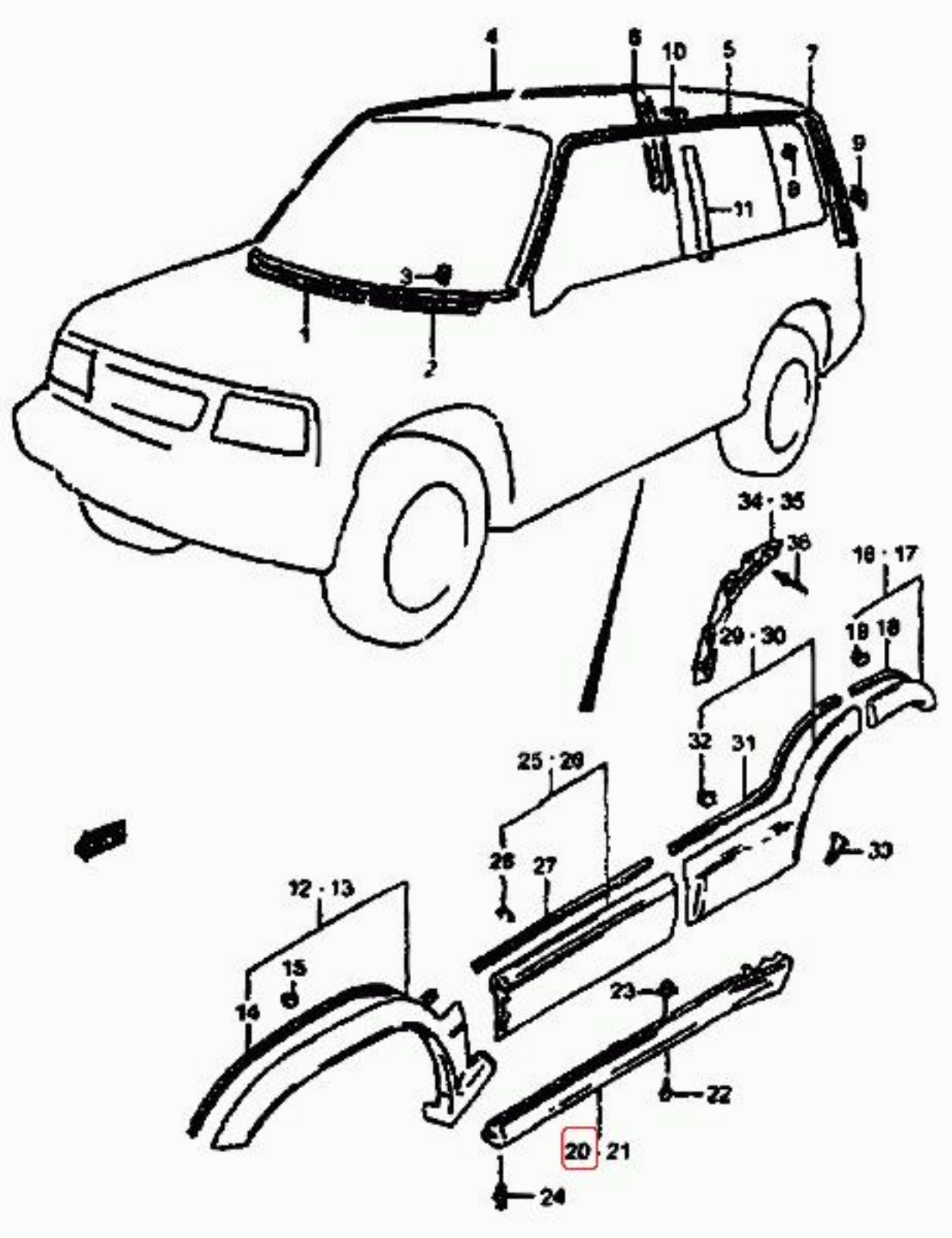
4
6
10
5
7
9
11
3
1
2
34 · 35
36
16 · 17
29 · 30
18
18
32
31
25 · 26
33
26
27
12 · 13
15
14
23
22
20
21
24