CONCESIONARIO OFICIAL SANTANA

SANTANA - 85492-81A00-P4Z - PROTECTOR L/I (GRIS)

Proector lado izquierdo en gris

COVER, ADJUSTER FR LH (GRAY)
COUVERCLE, RÉGLAGE FR GAUCHE (GRIS)
COPERCHIO, REGOLATORE ANTERIORE SINISTRO (GRIGIO)
ABDECKUNG, VERSTELLMECHANISMUS FR LH (GRAU)

Marca Referencia
Suzuki 8549281A00P4Z
Vehículo
Jimny SN413Q-3 (SANTANA,E22) SN413Q
Jimny SN413V-3 SN413V
Alto - A-Star/Celerio/800/Fronte/Cultus RF410-3 RF410
Alto - A-Star/Celerio/800/Fronte/Cultus RF308-3 RF308
Jimny SN415QD-3 (SANTANA) SN415QD
Jimny SN415VD-4 SN415VD
Jimny SN413V-3 (SANTANA) SN413V
Jimny SN413V-4 SN413V
Jimny SN413Q-3 (SANTANA) SN413Q
Jimny SN413V-2 SN413V
Jimny
Jimny

FIG.165

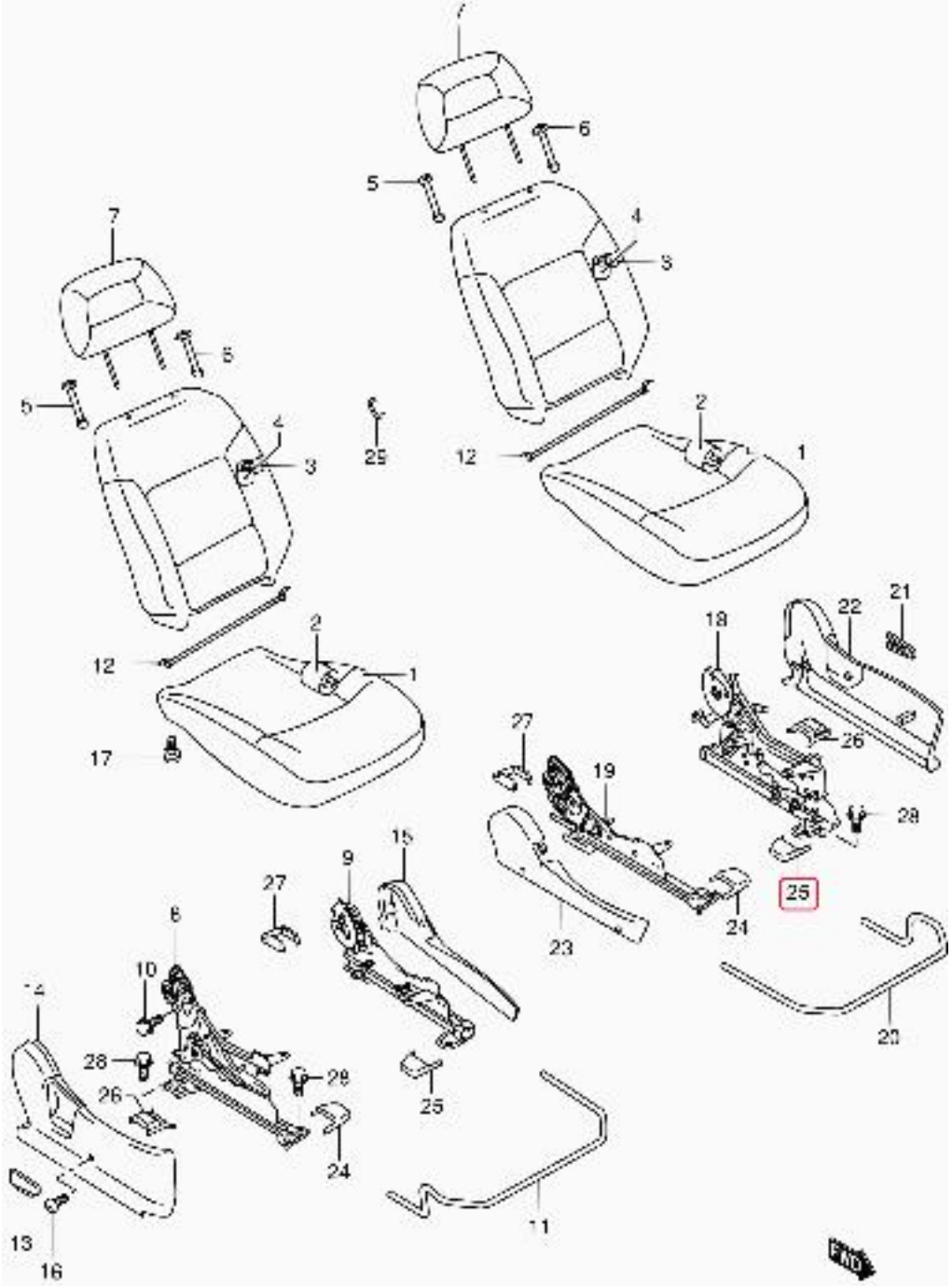

SN413Q-3 E22 165
FRONT SEAT