CONCESIONARIO OFICIAL SANTANA

SANTANA - A601000-025 - ARANDELA

Arandela alternador
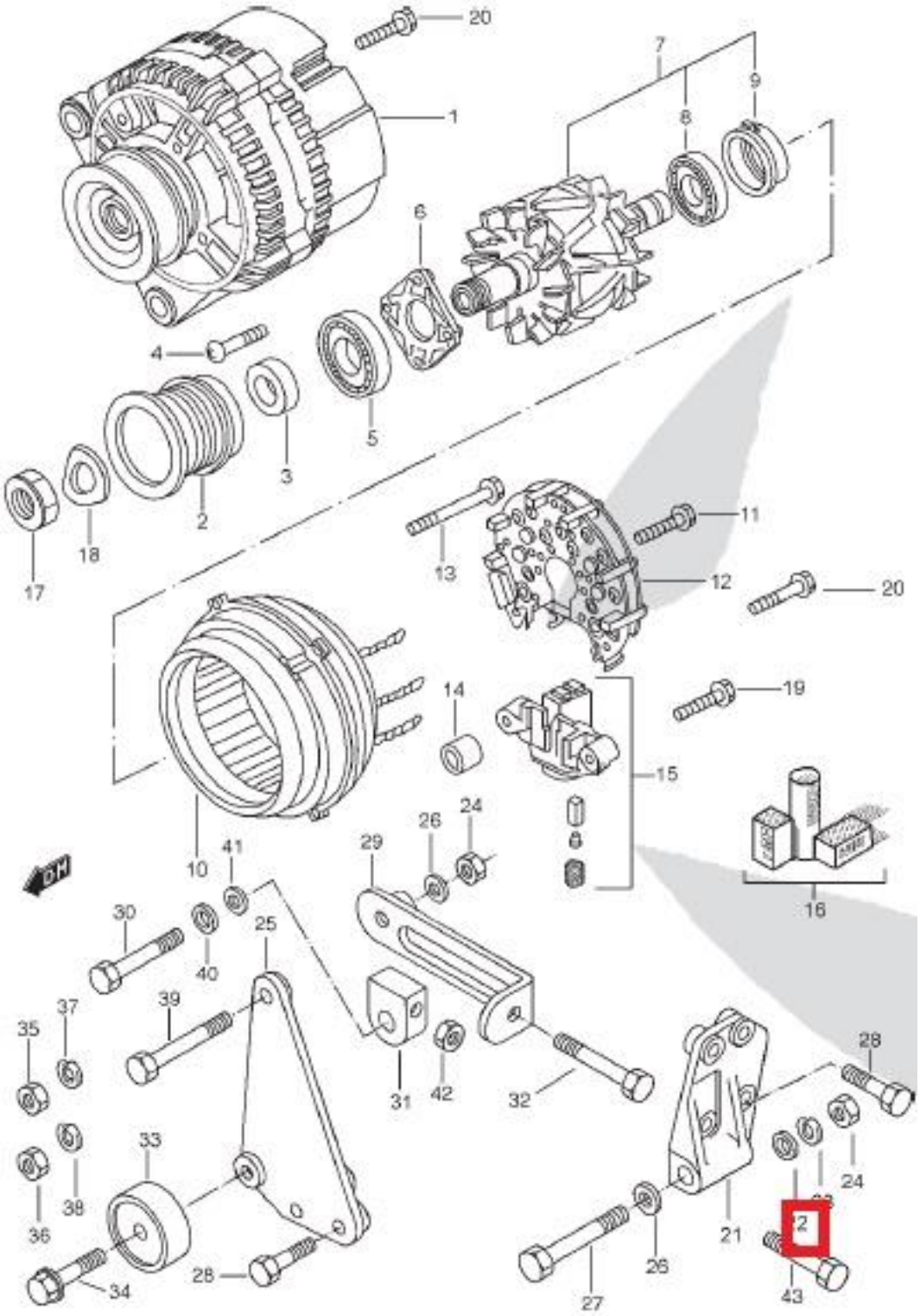
Santana Anibal