CONCESIONARIO OFICIAL SANTANA

SANTANA - A850086-003 - HORQUILLA

Horquilla

FORK
FOURCHETTE

Vehículo motor caja Lado volante
Range Rover Classic MY1986-MY1991 gasolina V8 3,9/4,0 EFI Cajas cambios automática 4 velocs LHD
Range Rover Classic MY1986-MY1991 gasolina V8 3,9/4,0 EFI Cajas cambios automática 4 velocs RHD
Range Rover Classic MY1986-MY1991 gasolina V8 3,9/4,0 EFI Caja cambios manual 5 velocidades LHD
Range Rover Classic MY1986-MY1991 gasolina V8 3,9/4,0 EFI Caja cambios manual 5 velocidades RHD
Range Rover Classic MY1986-MY1991 3.5 V8 gasolina Efi Cajas cambios automática 4 velocs LHD
Range Rover Classic MY1986-MY1991 3.5 V8 gasolina Efi Cajas cambios automática 4 velocs RHD
Range Rover Classic MY1986-MY1991 3.5 V8 gasolina Efi Caja cambios manual 5 velocidades LHD
Range Rover Classic MY1986-MY1991 3.5 V8 gasolina Efi Caja cambios manual 5 velocidades RHD
Range Rover Classic MY1986-MY1991 2,5 l VM Turbodiesel Cajas cambios automática 4 velocs LHD
Range Rover Classic MY1986-MY1991 2,5 l VM Turbodiesel Cajas cambios automática 4 velocs RHD
Range Rover Classic MY1986-MY1991 2,5 l VM Turbodiesel Caja cambios manual 5 velocidades LHD
Range Rover Classic MY1986-MY1991 2,5 l VM Turbodiesel Caja cambios manual 5 velocidades RHD
Range Rover Classic MY1986-MY1991 2.4 VM Diesel Turbo Cajas cambios automática 4 velocs LHD
Range Rover Classic MY1986-MY1991 2.4 VM Diesel Turbo Cajas cambios automática 4 velocs RHD
Range Rover Classic MY1986-MY1991 2.4 VM Diesel Turbo Caja cambios manual 5 velocidades LHD
Range Rover Classic MY1986-MY1991 2.4 VM Diesel Turbo Caja cambios manual 5 velocidades RHD
Range Rover Classic MY1986-MY1991 2.5L IDI Diesel Turbo Inter EGR Cajas cambios automática 4 velocs LHD
Range Rover Classic MY1986-MY1991 2.5L IDI Diesel Turbo Inter EGR Cajas cambios automática 4 velocs RHD
Range Rover Classic MY1986-MY1991 2.5L IDI Diesel Turbo Inter EGR Caja cambios manual 5 velocidades LHD
Range Rover Classic MY1986-MY1991 2.5L IDI Diesel Turbo Inter EGR Caja cambios manual 5 velocidades RHD
Range Rover Classic MY1986-MY1991 3,5 V8 gasolina carburador doble Cajas cambios automática 4 velocs LHD
Range Rover Classic MY1986-MY1991 3,5 V8 gasolina carburador doble Cajas cambios automática 4 velocs RHD
Range Rover Classic MY1986-MY1991 3,5 V8 gasolina carburador doble Caja cambios manual 5 velocidades LHD

Range Rover Classic MY1986-MY1991 3,5 V8 gasolina carburador doble Caja cambios manual 5 velocidades RHD
Range Rover Classic MY1986-MY1991 4.2 V8 gasolina Efi Cajas cambios automática 4 velocs LHD
Range Rover Classic MY1986-MY1991 4.2 V8 gasolina Efi Cajas cambios automática 4 velocs RHD
Range Rover Classic MY1986-MY1991 4.2 V8 gasolina Efi Caja cambios manual 5 velocidades LHD
Range Rover Classic MY1986-MY1991 4.2 V8 gasolina Efi Caja cambios manual 5 velocidades RHD
Range Rover Classic MY1992-MY1994 gasolina V8 3,9/4,0 EFI Cajas cambios automática 4 velocs LHD
Range Rover Classic MY1992-MY1994 gasolina V8 3,9/4,0 EFI Cajas cambios automática 4 velocs RHD
Range Rover Classic MY1992-MY1994 gasolina V8 3,9/4,0 EFI Caja cambios manual 5 velocidades LHD
Range Rover Classic MY1992-MY1994 gasolina V8 3,9/4,0 EFI Caja cambios manual 5 velocidades RHD
Range Rover Classic MY1992-MY1994 3.5 V8 gasolina Efi Cajas cambios automática 4 velocs LHD
Range Rover Classic MY1992-MY1994 3.5 V8 gasolina Efi Cajas cambios automática 4 velocs RHD
Range Rover Classic MY1992-MY1994 3.5 V8 gasolina Efi Caja cambios manual 5 velocidades LHD
Range Rover Classic MY1992-MY1994 3.5 V8 gasolina Efi Caja cambios manual 5 velocidades RHD
Range Rover Classic MY1992-MY1994 2,5 l VM Turbodiesel Cajas cambios automática 4 velocs LHD
Range Rover Classic MY1992-MY1994 2,5 l VM Turbodiesel Cajas cambios automática 4 velocs RHD
Range Rover Classic MY1992-MY1994 2,5 l VM Turbodiesel Caja cambios manual 5 velocidades LHD
Range Rover Classic MY1992-MY1994 2,5 l VM Turbodiesel Caja cambios manual 5 velocidades RHD
Range Rover Classic MY1992-MY1994 2.5L IDI Diesel Turbo Inter EGR Cajas cambios automática 4 velocs LHD
Range Rover Classic MY1992-MY1994 2.5L IDI Diesel Turbo Inter EGR Cajas cambios automática 4 velocs RHD
Range Rover Classic MY1992-MY1994 2.5L IDI Diesel Turbo Inter EGR Caja cambios manual 5 velocidades LHD
Range Rover Classic MY1992-MY1994 2.5L IDI Diesel Turbo Inter EGR Caja cambios manual 5 velocidades RHD
Range Rover Classic MY1992-MY1994 4.2 V8 gasolina Efi Cajas cambios automática 4 velocs LHD
Range Rover Classic MY1992-MY1994 4.2 V8 gasolina Efi Cajas cambios automática 4 velocs RHD
Range Rover Classic MY1992-MY1994 4.2 V8 gasolina Efi Caja cambios manual 5 velocidades LHD
Range Rover Classic MY1992-MY1994 4.2 V8 gasolina Efi Caja cambios manual 5 velocidades RHD
Range Rover Classic MY1986-MY1991 gasolina V8 3,9/4,0 EFI Cajas cambios automática 4 velocs LHD
Range Rover Classic MY1986-MY1991 gasolina V8 3,9/4,0 EFI Cajas cambios automática 4 velocs RHD
Range Rover Classic MY1986-MY1991 gasolina V8 3,9/4,0 EFI Caja cambios manual 5 velocidades LHD
Range Rover Classic MY1986-MY1991 gasolina V8 3,9/4,0 EFI Caja cambios manual 5 velocidades RHD
Range Rover Classic MY1986-MY1991 3.5 V8 gasolina Efi Cajas cambios automática 4 velocs LHD
Range Rover Classic MY1986-MY1991 3.5 V8 gasolina Efi Cajas cambios automática 4 velocs RHD
Range Rover Classic MY1986-MY1991 3.5 V8 gasolina Efi Caja cambios manual 5 velocidades LHD
Range Rover Classic MY1986-MY1991 3.5 V8 gasolina Efi Caja cambios manual 5 velocidades RHD
Range Rover Classic MY1986-MY1991 2,5 l VM Turbodiesel Cajas cambios automática 4 velocs LHD
Range Rover Classic MY1986-MY1991 2,5 l VM Turbodiesel Cajas cambios automática 4 velocs RHD
Range Rover Classic MY1986-MY1991 2,5 l VM Turbodiesel Caja cambios manual 5 velocidades LHD
Range Rover Classic MY1986-MY1991 2,5 l VM Turbodiesel Caja cambios manual 5 velocidades RHD
Range Rover Classic MY1986-MY1991 2.4 VM Diesel Turbo Cajas cambios automática 4 velocs LHD
Range Rover Classic MY1986-MY1991 2.4 VM Diesel Turbo Cajas cambios automática 4 velocs RHD
Range Rover Classic MY1986-MY1991 2.4 VM Diesel Turbo Caja cambios manual 5 velocidades LHD
Range Rover Classic MY1986-MY1991 2.4 VM Diesel Turbo Caja cambios manual 5 velocidades RHD
Range Rover Classic MY1986-MY1991 2.5L IDI Diesel Turbo Inter EGR Cajas cambios automática 4 velocs LHD

Range Rover Classic MY1986-MY1991 2.5L IDI Diesel Turbo Inter EGR Cajas cambios automática 4 velocs RHD
Range Rover Classic MY1986-MY1991 2.5L IDI Diesel Turbo Inter EGR Caja cambios manual 5 velocidades LHD
Range Rover Classic MY1986-MY1991 2.5L IDI Diesel Turbo Inter EGR Caja cambios manual 5 velocidades RHD
Range Rover Classic MY1986-MY1991 3,5 V8 gasolina carburador doble Cajas cambios automática 4 velocs LHD
Range Rover Classic MY1986-MY1991 3,5 V8 gasolina carburador doble Cajas cambios automática 4 velocs RHD
Range Rover Classic MY1986-MY1991 3,5 V8 gasolina carburador doble Caja cambios manual 5 velocidades LHD
Range Rover Classic MY1986-MY1991 3,5 V8 gasolina carburador doble Caja cambios manual 5 velocidades RHD
Range Rover Classic MY1986-MY1991 4.2 V8 gasolina Efi Cajas cambios automática 4 velocs LHD
Range Rover Classic MY1986-MY1991 4.2 V8 gasolina Efi Cajas cambios automática 4 velocs RHD
Range Rover Classic MY1986-MY1991 4.2 V8 gasolina Efi Caja cambios manual 5 velocidades LHD
Range Rover Classic MY1986-MY1991 4.2 V8 gasolina Efi Caja cambios manual 5 velocidades RHD
Discovery Series I 1989-1998 gasolina V8 3,9/4,0 EFI Cajas cambios automática 4 velocs LHD
Discovery Series I 1989-1998 gasolina V8 3,9/4,0 EFI Cajas cambios automática 4 velocs RHD
Discovery Series I 1989-1998 gasolina V8 3,9/4,0 EFI Caja cambios manual 5 velocidades LHD
Discovery Series I 1989-1998 gasolina V8 3,9/4,0 EFI Caja cambios manual 5 velocidades RHD
Discovery Series I 1989-1998 2.0 Petrol Mpi Cajas cambios automática 4 velocs LHD
Discovery Series I 1989-1998 2.0 Petrol Mpi Cajas cambios automática 4 velocs RHD
Discovery Series I 1989-1998 2.0 Petrol Mpi Caja cambios manual 5 velocidades LHD
Discovery Series I 1989-1998 2.0 Petrol Mpi Caja cambios manual 5 velocidades RHD
Discovery Series I 1989-1998 3.5 V8 gasolina Efi Cajas cambios automática 4 velocs LHD
Discovery Series I 1989-1998 3.5 V8 gasolina Efi Cajas cambios automática 4 velocs RHD
Discovery Series I 1989-1998 3.5 V8 gasolina Efi Caja cambios manual 5 velocidades LHD
Discovery Series I 1989-1998 3.5 V8 gasolina Efi Caja cambios manual 5 velocidades RHD
Discovery Series I 1989-1998 3,5 V8 gasolina carburador doble Cajas cambios automática 4 velocs LHD
Discovery Series I 1989-1998 3,5 V8 gasolina carburador doble Cajas cambios automática 4 velocs RHD
Discovery Series I 1989-1998 3,5 V8 gasolina carburador doble Caja cambios manual 5 velocidades LHD
Discovery Series I 1989-1998 3,5 V8 gasolina carburador doble Caja cambios manual 5 velocidades RHD
Discovery Series I 1989-1998 2.5 Tdi 90 kW EDC Cajas cambios automática 4 velocs LHD
Discovery Series I 1989-1998 2.5 Tdi 90 kW EDC Cajas cambios automática 4 velocs RHD
Discovery Series I 1989-1998 2.5 Tdi 90 kW EDC Caja cambios manual 5 velocidades LHD
Discovery Series I 1989-1998 2.5 Tdi 90 kW EDC Caja cambios manual 5 velocidades RHD
Discovery Series I 1989-1998 2.5 Tdi EGR (Gem) Cajas cambios automática 4 velocs LHD
Discovery Series I 1989-1998 2.5 Tdi EGR (Gem) Cajas cambios automática 4 velocs RHD
Discovery Series I 1989-1998 2.5 Tdi EGR (Gem) Caja cambios manual 5 velocidades LHD
Discovery Series I 1989-1998 2.5 Tdi EGR (Gem) Caja cambios manual 5 velocidades RHD
Defender 1987-2006 2.5 Tdi Cooled EEGR (Gem) Caja de cambios manual LHD
Defender 1987-2006 2.5 Tdi Cooled EEGR (Gem) Caja de cambios manual RHD
Defender 1987-2006 2.5 Tdi Cooled EEGR (Gem) Cajas cambios automática 4 velocs LHD
Defender 1987-2006 2.5 Tdi Cooled EEGR (Gem) Cajas cambios automática 4 velocs RHD
Defender 1987-2006 2.5 Tdi Cooled EEGR (Gem) Caja cambios manual 5 velocidades LHD
Defender 1987-2006 2.5 Tdi Cooled EEGR (Gem) Caja cambios manual 5 velocidades RHD

Defender 1987-2006 2.5 Tdi EEGR (Gem) Caja de cambios manual LHD
Defender 1987-2006 2.5 Tdi EEGR (Gem) Caja de cambios manual RHD
Defender 1987-2006 2.5 Tdi EEGR (Gem) Cajas cambios automática 4 velocs LHD
Defender 1987-2006 2.5 Tdi EEGR (Gem) Cajas cambios automática 4 velocs RHD
Defender 1987-2006 2.5 Tdi EEGR (Gem) Caja cambios manual 5 velocidades LHD
Defender 1987-2006 2.5 Tdi EEGR (Gem) Caja cambios manual 5 velocidades RHD
Defender 1987-2006 M52 2,8 gasolina Caja de cambios manual LHD
Defender 1987-2006 M52 2,8 gasolina Caja de cambios manual RHD
Defender 1987-2006 M52 2,8 gasolina Cajas cambios automática 4 velocs LHD
Defender 1987-2006 M52 2,8 gasolina Cajas cambios automática 4 velocs RHD
Defender 1987-2006 M52 2,8 gasolina Caja cambios manual 5 velocidades LHD
Defender 1987-2006 M52 2,8 gasolina Caja cambios manual 5 velocidades RHD
Defender 1987-2006 3,5 V8 gasolina carburador doble Caja de cambios manual LHD
Defender 1987-2006 3,5 V8 gasolina carburador doble Caja de cambios manual RHD
Defender 1987-2006 3,5 V8 gasolina carburador doble Cajas cambios automática 4 velocs LHD
Defender 1987-2006 3,5 V8 gasolina carburador doble Cajas cambios automática 4 velocs RHD
Defender 1987-2006 3,5 V8 gasolina carburador doble Caja cambios manual 5 velocidades LHD
Defender 1987-2006 3,5 V8 gasolina carburador doble Caja cambios manual 5 velocidades RHD
Defender 1987-2006 2.5 Tdi Non EEGR (Gem) Caja de cambios manual LHD
Defender 1987-2006 2.5 Tdi Non EEGR (Gem) Caja de cambios manual RHD
Defender 1987-2006 2.5 Tdi Non EEGR (Gem) Cajas cambios automática 4 velocs LHD
Defender 1987-2006 2.5 Tdi Non EEGR (Gem) Cajas cambios automática 4 velocs RHD
Defender 1987-2006 2.5 Tdi Non EEGR (Gem) Caja cambios manual 5 velocidades LHD
Defender 1987-2006 2.5 Tdi Non EEGR (Gem) Caja cambios manual 5 velocidades RHD
Defender 1987-2006 2.5 DI Diesel Nat Asp Caja de cambios manual LHD
Defender 1987-2006 2.5 DI Diesel Nat Asp Caja de cambios manual RHD
Defender 1987-2006 2.5 DI Diesel Nat Asp Cajas cambios automática 4 velocs LHD
Defender 1987-2006 2.5 DI Diesel Nat Asp Cajas cambios automática 4 velocs RHD
Defender 1987-2006 2.5 DI Diesel Nat Asp Caja cambios manual 5 velocidades LHD
Defender 1987-2006 2.5 DI Diesel Nat Asp Caja cambios manual 5 velocidades RHD
Defender 1987-2006 2,25 gasolina con carburador Caja de cambios manual LHD
Defender 1987-2006 2,25 gasolina con carburador Caja de cambios manual RHD
Defender 1987-2006 2,25 gasolina con carburador Cajas cambios automática 4 velocs LHD
Defender 1987-2006 2,25 gasolina con carburador Cajas cambios automática 4 velocs RHD
Defender 1987-2006 2,25 gasolina con carburador Caja cambios manual 5 velocidades LHD
Defender 1987-2006 2,25 gasolina con carburador Caja cambios manual 5 velocidades RHD
Defender 1987-2006 2.5 Tdi Non EEGR (Maxxion) Caja de cambios manual LHD
Defender 1987-2006 2.5 Tdi Non EEGR (Maxxion) Caja de cambios manual RHD
Defender 1987-2006 2.5 Tdi Non EEGR (Maxxion) Cajas cambios automática 4 velocs LHD
Defender 1987-2006 2.5 Tdi Non EEGR (Maxxion) Cajas cambios automática 4 velocs RHD
Defender 1987-2006 2.5 Tdi Non EEGR (Maxxion) Caja cambios manual 5 velocidades LHD
Defender 1987-2006 2.5 Tdi Non EEGR (Maxxion) Caja cambios manual 5 velocidades RHD
Defender 1987-2006 4,0 l V8 gasolina EFi HC Caja de cambios manual LHD
Defender 1987-2006 4,0 l V8 gasolina EFi HC Caja de cambios manual RHD
Defender 1987-2006 4,0 l V8 gasolina EFi HC Cajas cambios automática 4 velocs LHD
Defender 1987-2006 4,0 l V8 gasolina EFi HC Cajas cambios automática 4 velocs RHD
Defender 1987-2006 4,0 l V8 gasolina EFi HC Caja cambios manual 5 velocidades LHD
Defender 1987-2006 4,0 l V8 gasolina EFi HC Caja cambios manual 5 velocidades RHD

Defender 1987-2006 2,5 Diesel aspiración atmosférica Caja de cambios manual LHD
Defender 1987-2006 2,5 Diesel aspiración atmosférica Caja de cambios manual RHD
Defender 1987-2006 2,5 Diesel aspiración atmosférica Cajas cambios automática 4 velocs LHD
Defender 1987-2006 2,5 Diesel aspiración atmosférica Cajas cambios automática 4 velocs RHD
Defender 1987-2006 2,5 Diesel aspiración atmosférica Caja cambios manual 5 velocidades LHD
Defender 1987-2006 2,5 Diesel aspiración atmosférica Caja cambios manual 5 velocidades RHD
Defender 1987-2006 2,5 gasolina con carburador Caja de cambios manual LHD
Defender 1987-2006 2,5 gasolina con carburador Caja de cambios manual RHD
Defender 1987-2006 2,5 gasolina con carburador Cajas cambios automática 4 velocs LHD
Defender 1987-2006 2,5 gasolina con carburador Cajas cambios automática 4 velocs RHD
Defender 1987-2006 2,5 gasolina con carburador Caja cambios manual 5 velocidades LHD
Defender 1987-2006 2,5 gasolina con carburador Caja cambios manual 5 velocidades RHD
Defender 1987-2006 2,5 turbodiesel Caja de cambios manual LHD
Defender 1987-2006 2,5 turbodiesel Caja de cambios manual RHD
Defender 1987-2006 2,5 turbodiesel Cajas cambios automática 4 velocs LHD
Defender 1987-2006 2,5 turbodiesel Cajas cambios automática 4 velocs RHD
Defender 1987-2006 2,5 turbodiesel Caja cambios manual 5 velocidades LHD
Defender 1987-2006 2,5 turbodiesel Caja cambios manual 5 velocidades RHD
Defender 1987-2006 Td5 2.5L I5 Caja de cambios manual LHD
Defender 1987-2006 Td5 2.5L I5 Caja de cambios manual RHD
Defender 1987-2006 Td5 2.5L I5 Cajas cambios automática 4 velocs LHD
Defender 1987-2006 Td5 2.5L I5 Cajas cambios automática 4 velocs RHD
Defender 1987-2006 Td5 2.5L I5 Caja cambios manual 5 velocidades LHD
Defender 1987-2006 Td5 2.5L I5 Caja cambios manual 5 velocidades RHD
SANTANA

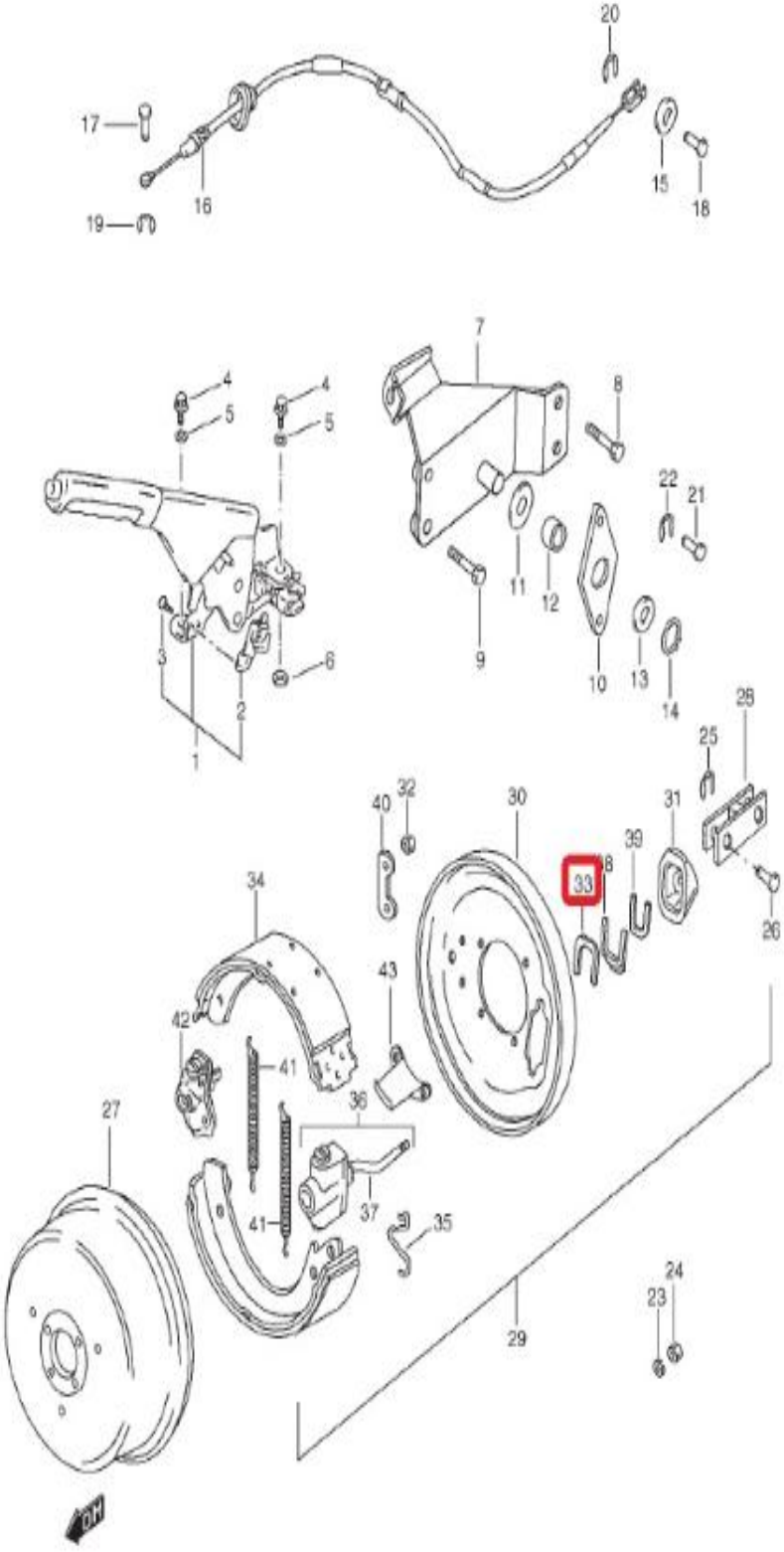
20
17
16
15
18
19
7
4
5
4
5
8
22
21
11
12
9
10
13
14
3
6
2
1
28
25
40
32
30
31
39
33
38
26
34
43
42
41
36
27
37
41
35
24
23
29
OH