CONCESIONARIO OFICIAL SANTANA

SANTANA - PS-610033 - C/ SOPORTE CAJA FUSIBLES

Soporte caja de fusibles
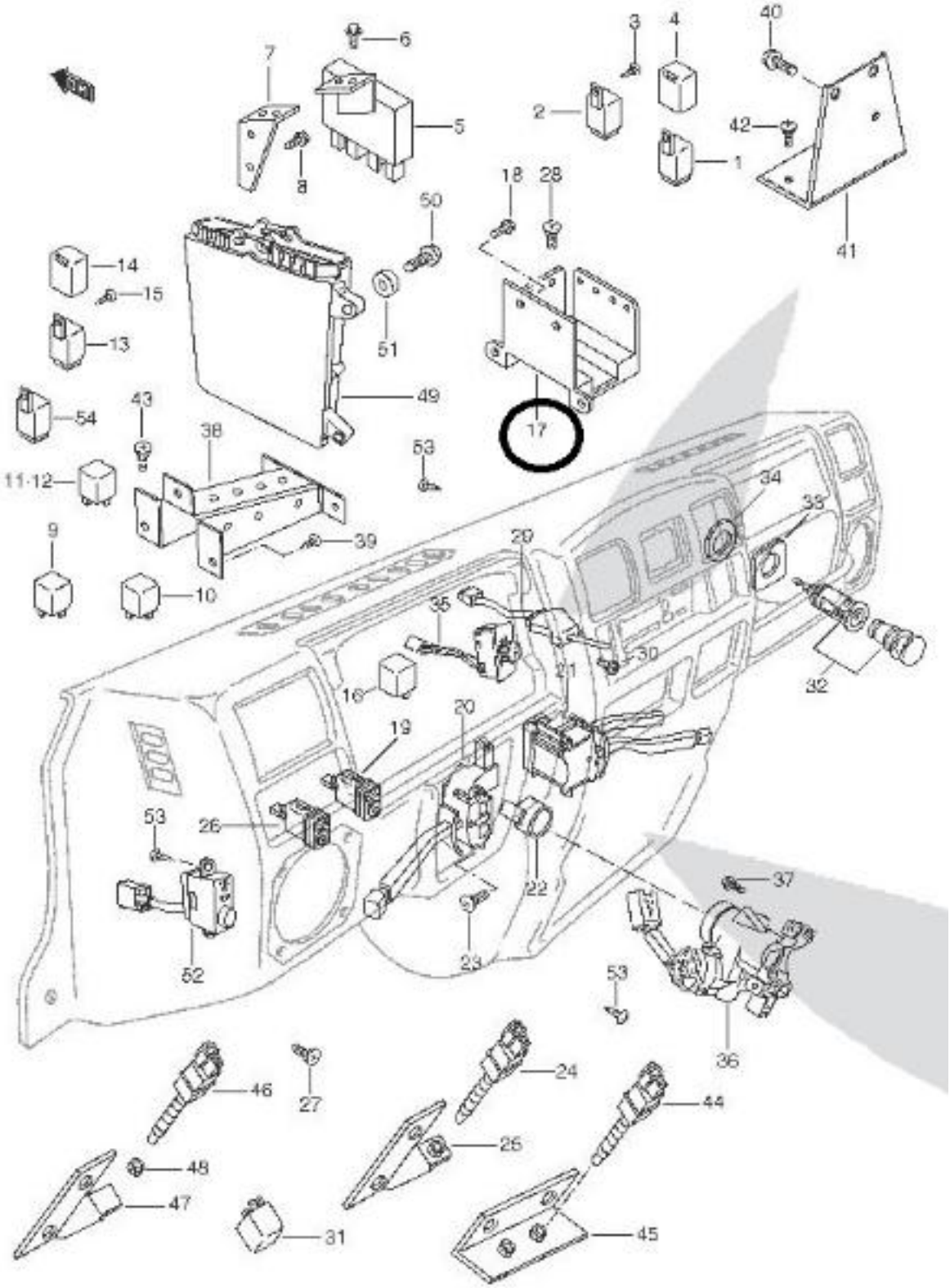
Santana Anibal