CONCESIONARIO OFICIAL SANTANA

SANTANA - PS-610066 - FIJA

Fija
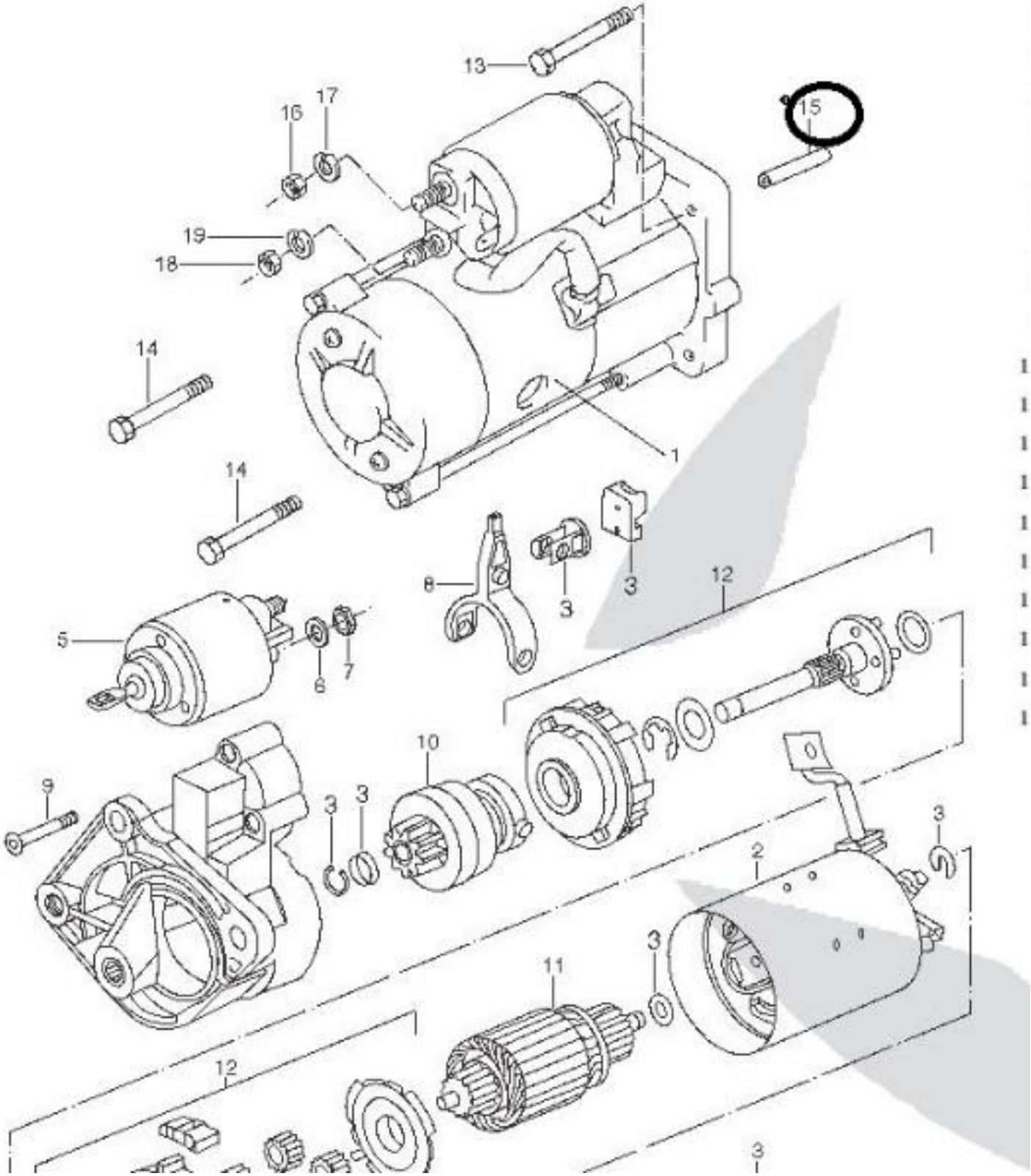
Santana