CONCESIONARIO OFICIAL SANTANA

SANTANA - PS-902048 - C/ VIERTEAGUAS L/D

Vierteaguas lado derecho
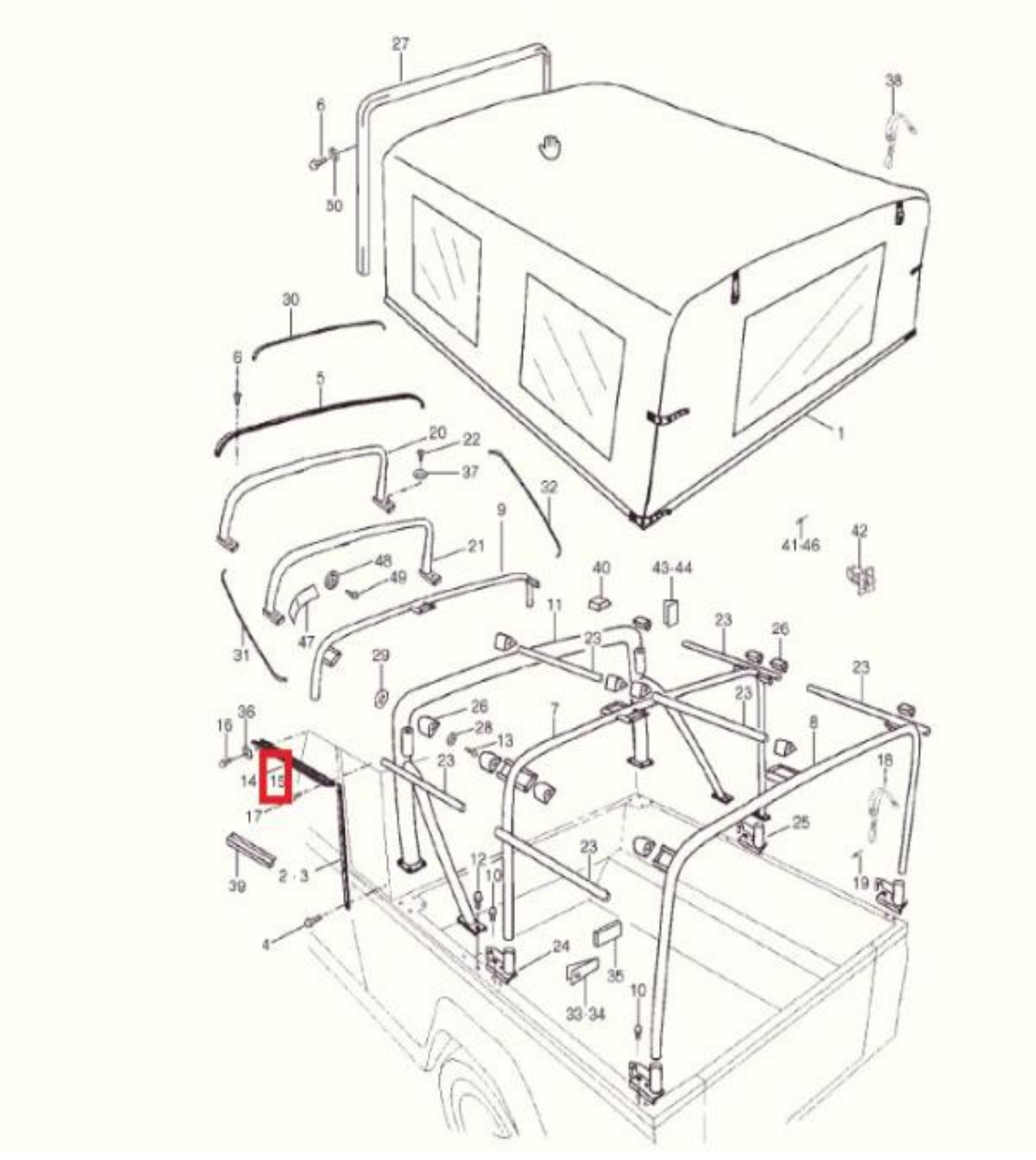
Santana