SANTANA - PS-911800 - INSONORIZ.INT.PASO RUEDAS L

Insonorizante interior paso de rueda lado izquierdo
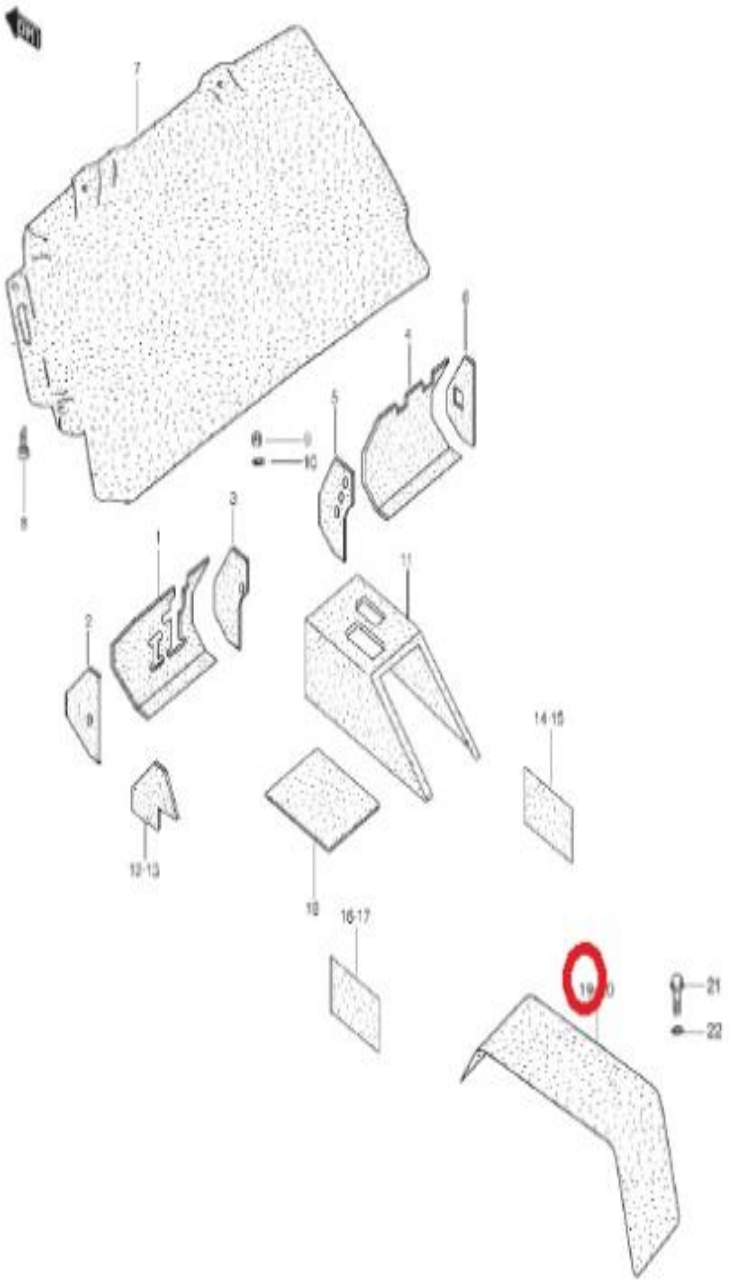
Santana Anibal