CONCESIONARIO OFICIAL SANTANA

LAND ROVER - 391476 - BURLETE RELLENO / BURLETE GOMA VENTANA LAT

JUNTA FONDO RELLENO DE PANTALLA

FILLER STRIP TOP RRC SIDE WINDOW AND LOWER FOR WINDSCREEN
BANDE DE REMPLISSAGE SUPÉRIEURE RRC FENÊTRE LATÉRALE ET INFÉRIEURE POUR PARE-BRISE
STRISCIA DI RIEMPIMENTO SUPERIORE RRC FINESTRINO LATERALE E INFERIORE PER PARABREZZA
FÜLLLEISTE OBEN RRC SEITENFENSTER UND UNTEN FÜR WINDSCHUTZSCHEIBE

Marca Referencia
Land Rover 391476
Vehículo Motor Caja Lado volante
Range Rover Classic MY1992-MY1994 gasolina V8 3,9/4,0 EFI Cajas cambios automática 4 velocs LHD
Range Rover Classic MY1992-MY1994 gasolina V8 3,9/4,0 EFI Cajas cambios automática 4 velocs RHD
Range Rover Classic MY1992-MY1994 gasolina V8 3,9/4,0 EFI Caja cambios manual 5 velocidades LHD
Range Rover Classic MY1992-MY1994 gasolina V8 3,9/4,0 EFI Caja cambios manual 5 velocidades RHD
Range Rover Classic MY1992-MY1994 3.5 V8 gasolina Efi Cajas cambios automática 4 velocs LHD
Range Rover Classic MY1992-MY1994 3.5 V8 gasolina Efi Cajas cambios automática 4 velocs RHD
Range Rover Classic MY1992-MY1994 3.5 V8 gasolina Efi Caja cambios manual 5 velocidades LHD
Range Rover Classic MY1992-MY1994 3.5 V8 gasolina Efi Caja cambios manual 5 velocidades RHD
Range Rover Classic MY1992-MY1994 2,5 l VM Turbodiesel Cajas cambios automática 4 velocs LHD
Range Rover Classic MY1992-MY1994 2,5 l VM Turbodiesel Cajas cambios automática 4 velocs RHD
Range Rover Classic MY1992-MY1994 2,5 l VM Turbodiesel Caja cambios manual 5 velocidades LHD
Range Rover Classic MY1992-MY1994 2,5 l VM Turbodiesel Caja cambios manual 5 velocidades RHD
Range Rover Classic MY1992-MY1994 2.5L IDI Diesel Turbo Inter EGR Cajas cambios automática 4 velocs LHD
Range Rover Classic MY1992-MY1994 2.5L IDI Diesel Turbo Inter EGR Cajas cambios automática 4 velocs RHD
Range Rover Classic MY1992-MY1994 2.5L IDI Diesel Turbo Inter EGR Caja cambios manual 5 velocidades LHD
Range Rover Classic MY1992-MY1994 2.5L IDI Diesel Turbo Inter EGR Caja cambios manual 5 velocidades RHD
Range Rover Classic MY1992-MY1994 4.2 V8 gasolina Efi Cajas cambios automática 4 velocs LHD
Range Rover Classic MY1992-MY1994 4.2 V8 gasolina Efi Cajas cambios automática 4 velocs RHD
Range Rover Classic MY1992-MY1994 4.2 V8 gasolina Efi Caja cambios manual 5 velocidades LHD
Range Rover Classic MY1992-MY1994 4.2 V8 gasolina Efi Caja cambios manual 5 velocidades RHD
Range Rover Classic MY1986-MY1991 gasolina V8 3,9/4,0 EFI Cajas cambios automática 4 velocs LHD
Range Rover Classic MY1986-MY1991 gasolina V8 3,9/4,0 EFI Cajas cambios automática 4 velocs RHD

Range Rover Classic MY1986-MY1991 gasolina V8 3,9/4,0 EFI Caja cambios manual 5 velocidades LHD
Range Rover Classic MY1986-MY1991 gasolina V8 3,9/4,0 EFI Caja cambios manual 5 velocidades RHD
Range Rover Classic MY1986-MY1991 3.5 V8 gasolina Efi Cajas cambios automática 4 velocs LHD
Range Rover Classic MY1986-MY1991 3.5 V8 gasolina Efi Cajas cambios automática 4 velocs RHD
Range Rover Classic MY1986-MY1991 3.5 V8 gasolina Efi Caja cambios manual 5 velocidades LHD
Range Rover Classic MY1986-MY1991 3.5 V8 gasolina Efi Caja cambios manual 5 velocidades RHD
Range Rover Classic MY1986-MY1991 2,5 l VM Turbodiesel Cajas cambios automática 4 velocs LHD
Range Rover Classic MY1986-MY1991 2,5 l VM Turbodiesel Cajas cambios automática 4 velocs RHD
Range Rover Classic MY1986-MY1991 2,5 l VM Turbodiesel Caja cambios manual 5 velocidades LHD
Range Rover Classic MY1986-MY1991 2,5 l VM Turbodiesel Caja cambios manual 5 velocidades RHD
Range Rover Classic MY1986-MY1991 2.4 VM Diesel Turbo Cajas cambios automática 4 velocs LHD
Range Rover Classic MY1986-MY1991 2.4 VM Diesel Turbo Cajas cambios automática 4 velocs RHD
Range Rover Classic MY1986-MY1991 2.4 VM Diesel Turbo Caja cambios manual 5 velocidades LHD
Range Rover Classic MY1986-MY1991 2.4 VM Diesel Turbo Caja cambios manual 5 velocidades RHD
Range Rover Classic MY1986-MY1991 2.5L IDI Diesel Turbo Inter EGR Cajas cambios automática 4 velocs LHD
Range Rover Classic MY1986-MY1991 2.5L IDI Diesel Turbo Inter EGR Cajas cambios automática 4 velocs RHD
Range Rover Classic MY1986-MY1991 2.5L IDI Diesel Turbo Inter EGR Caja cambios manual 5 velocidades LHD
Range Rover Classic MY1986-MY1991 2.5L IDI Diesel Turbo Inter EGR Caja cambios manual 5 velocidades RHD
Range Rover Classic MY1986-MY1991 3,5 V8 gasolina carburador doble Cajas cambios automática 4 velocs LHD
Range Rover Classic MY1986-MY1991 3,5 V8 gasolina carburador doble Cajas cambios automática 4 velocs RHD
Range Rover Classic MY1986-MY1991 3,5 V8 gasolina carburador doble Caja cambios manual 5 velocidades LHD
Range Rover Classic MY1986-MY1991 3,5 V8 gasolina carburador doble Caja cambios manual 5 velocidades RHD
Range Rover Classic MY1986-MY1991 4.2 V8 gasolina Efi Cajas cambios automática 4 velocs LHD
Range Rover Classic MY1986-MY1991 4.2 V8 gasolina Efi Cajas cambios automática 4 velocs RHD
Range Rover Classic MY1986-MY1991 4.2 V8 gasolina Efi Caja cambios manual 5 velocidades LHD
Range Rover Classic MY1986-MY1991 4.2 V8 gasolina Efi Caja cambios manual 5 velocidades RHD

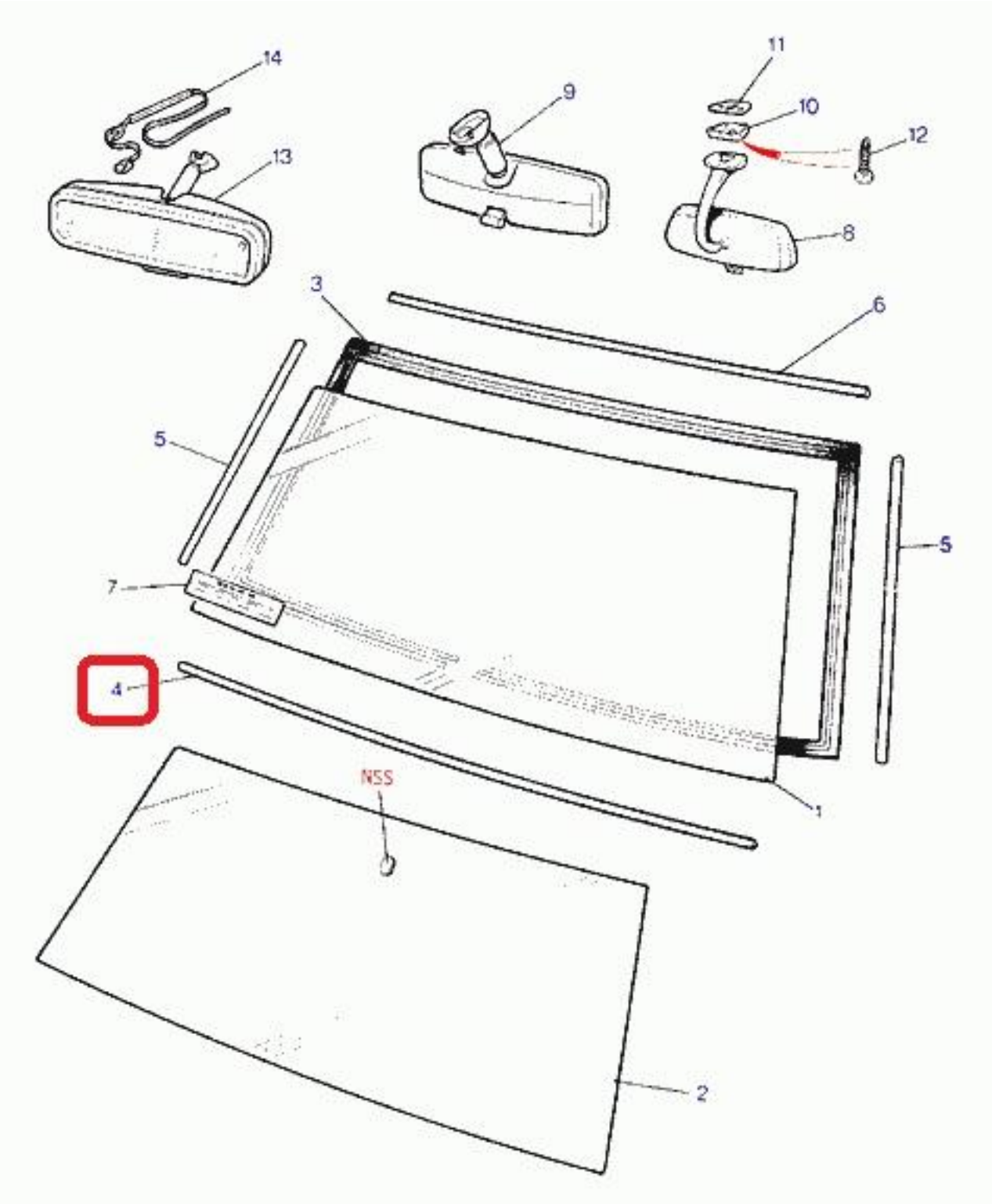
14
13
9
11
10
12
8
3
6
5
5
7
4
NSS
1
2