CONCESIONARIO OFICIAL SANTANA

SANTANA - 62310-60A20 - PANEL RUEDA L/I

Panel rueda lado izquierdo

PANEL, WHEEL HOUSE INNER LH
PANNEAU, TIMONERIE INTÉRIEURE GAUCHE
PANNELLO, PASSARUOTA INTERNO SINISTRO
VERKLEIDUNG, RADKASTEN INNEN LINKS

Vehículo Códigos de modelo Código de modelo
Vitara/Sidekick SE416 SE416-5 TYPE 5
Vitara/Sidekick SE416 SE416 (3DR) TYPE 1
Vitara/Sidekick SE416 SE416-4 TYPE 4
Vitara/Sidekick SV620 SV620-3 SV620
Vitara/Sidekick SE416 SE416 (E24) TYPE 1
Vitara/Sidekick SE416 SE416-2 (E24) TYPE 2
Vitara/Sidekick SE416 SE416-2 (Santana) TYPE 2
Vitara/Sidekick SE416 SE416-3 (3DR) TYPE 3
Vitara/Sidekick SE416 SE416-3 (Santana) TYPE 3
Vitara/Sidekick SE416 SE416 (Santana) TYPE 1
Vitara/Sidekick SE416 SE416-2 (3DR) TYPE 2
Vitara/Sidekick SE416 SE416-3 (E24) TYPE 3
Vitara/Sidekick SV420 SV420D-3 SV420D
Vitara/Sidekick SV420 SV420G-3 SV420G

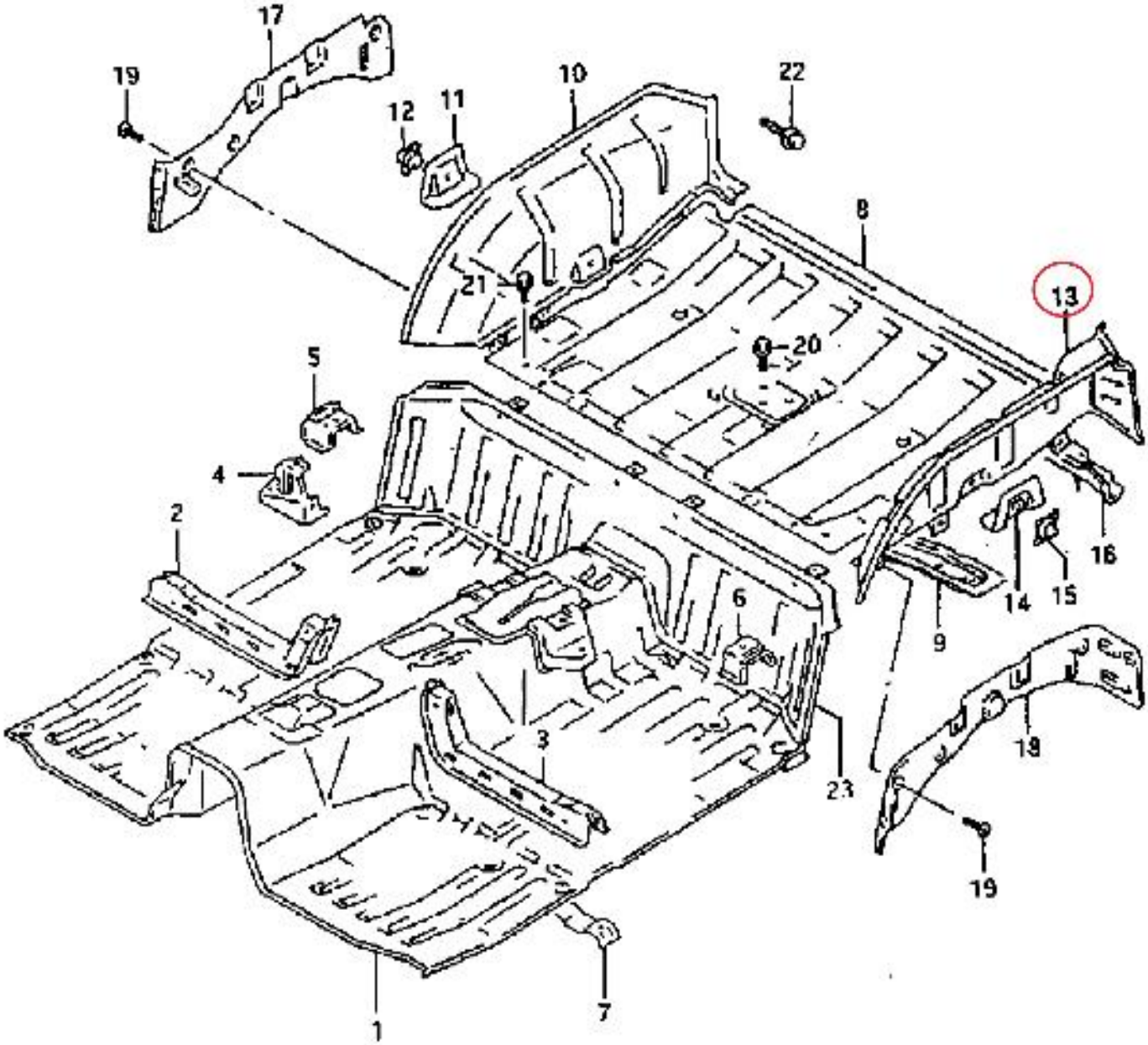
17
19
10
22
12
11
8
21
13
20
5
4
2
16
15
14
6
9
3
23
19
19
1
7