CONCESIONARIO OFICIAL SANTANA

SANTANA - A850094-001 - JUEGO REPARACION

Juego de reparacion

REPAIR KIT
TROUSSE DE RÉPARATION
KIT DI RIPARAZIONE
REPARATURSATZ

Santana
Iveco Massif

P/NO: A850094-001
Cant.: 1
JUEGO REPARACION

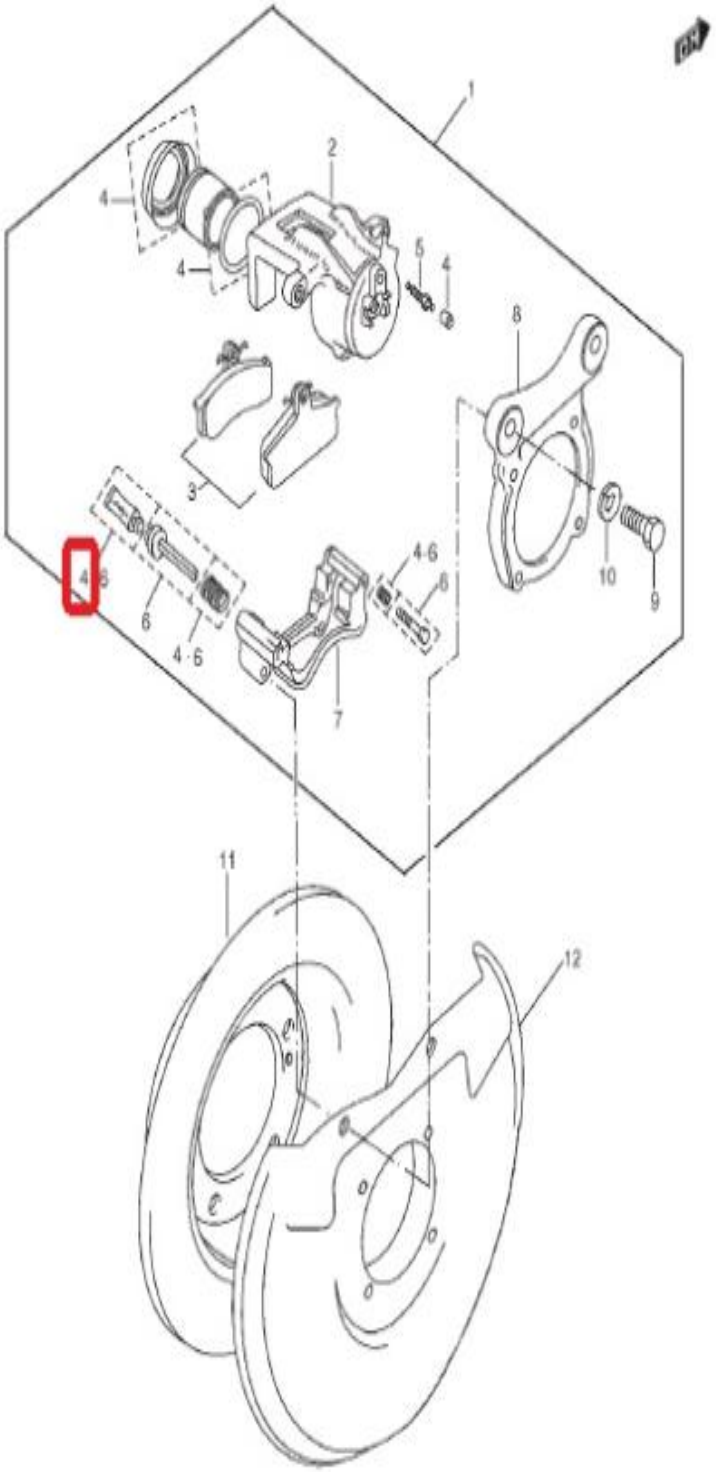
1
2
3
4
4
5
4
6
4·6
4·6
6
4·6
6
7
8
9
10
11
12