CONCESIONARIO OFICIAL SANTANA

LAND ROVER - 390607 - CONJUNTO REJILLA-DELANTERA

Conjunto rejilla delantera

GRILLE AIR INTAKE SCUTTLE VENTILATOR
VENTILATEUR D'ÉCHAPPEMENT D'ENTRÉE D'AIR GRILLE

Vehículo motor caja Lado volante
Range Rover Classic MY1986-MY1991 gasolina V8 3,9/4,0 EFI Cajas cambios automática 4 velocs LHD
Range Rover Classic MY1986-MY1991 gasolina V8 3,9/4,0 EFI Cajas cambios automática 4 velocs RHD
Range Rover Classic MY1986-MY1991 gasolina V8 3,9/4,0 EFI Caja cambios manual 5 velocidades LHD
Range Rover Classic MY1986-MY1991 gasolina V8 3,9/4,0 EFI Caja cambios manual 5 velocidades RHD
Range Rover Classic MY1986-MY1991 3.5 V8 gasolina Efi Cajas cambios automática 4 velocs LHD
Range Rover Classic MY1986-MY1991 3.5 V8 gasolina Efi Cajas cambios automática 4 velocs RHD
Range Rover Classic MY1986-MY1991 3.5 V8 gasolina Efi Caja cambios manual 5 velocidades LHD
Range Rover Classic MY1986-MY1991 3.5 V8 gasolina Efi Caja cambios manual 5 velocidades RHD
Range Rover Classic MY1986-MY1991 2,5 l VM Turbodiesel Cajas cambios automática 4 velocs LHD
Range Rover Classic MY1986-MY1991 2,5 l VM Turbodiesel Cajas cambios automática 4 velocs RHD
Range Rover Classic MY1986-MY1991 2,5 l VM Turbodiesel Caja cambios manual 5 velocidades LHD
Range Rover Classic MY1986-MY1991 2,5 l VM Turbodiesel Caja cambios manual 5 velocidades RHD
Range Rover Classic MY1986-MY1991 2.4 VM Diesel Turbo Cajas cambios automática 4 velocs LHD
Range Rover Classic MY1986-MY1991 2.4 VM Diesel Turbo Cajas cambios automática 4 velocs RHD
Range Rover Classic MY1986-MY1991 2.4 VM Diesel Turbo Caja cambios manual 5 velocidades LHD
Range Rover Classic MY1986-MY1991 2.4 VM Diesel Turbo Caja cambios manual 5 velocidades RHD
Range Rover Classic MY1986-MY1991 2.5L IDI Diesel Turbo Inter EGR Cajas cambios automática 4 velocs LHD
Range Rover Classic MY1986-MY1991 2.5L IDI Diesel Turbo Inter EGR Cajas cambios automática 4 velocs RHD
Range Rover Classic MY1986-MY1991 2.5L IDI Diesel Turbo Inter EGR Caja cambios manual 5 velocidades LHD
Range Rover Classic MY1986-MY1991 2.5L IDI Diesel Turbo Inter EGR Caja cambios manual 5 velocidades RHD
Range Rover Classic MY1986-MY1991 3,5 V8 gasolina carburador doble Cajas cambios automática 4 velocs LHD
Range Rover Classic MY1986-MY1991 3,5 V8 gasolina carburador doble Cajas cambios automática 4 velocs RHD
Range Rover Classic MY1986-MY1991 3,5 V8 gasolina carburador doble Caja cambios manual 5 velocidades LHD

Range Rover Classic MY1986-MY1991 3,5 V8 gasolina carburador doble Caja cambios manual 5 velocidades RHD
Range Rover Classic MY1986-MY1991 4.2 V8 gasolina Efi Cajas cambios automática 4 velocs LHD
Range Rover Classic MY1986-MY1991 4.2 V8 gasolina Efi Cajas cambios automática 4 velocs RHD
Range Rover Classic MY1986-MY1991 4.2 V8 gasolina Efi Caja cambios manual 5 velocidades LHD
Range Rover Classic MY1986-MY1991 4.2 V8 gasolina Efi Caja cambios manual 5 velocidades RHD
Range Rover Classic MY1992-MY1994 gasolina V8 3,9/4,0 EFI Cajas cambios automática 4 velocs LHD
Range Rover Classic MY1992-MY1994 gasolina V8 3,9/4,0 EFI Cajas cambios automática 4 velocs RHD
Range Rover Classic MY1992-MY1994 gasolina V8 3,9/4,0 EFI Caja cambios manual 5 velocidades LHD
Range Rover Classic MY1992-MY1994 gasolina V8 3,9/4,0 EFI Caja cambios manual 5 velocidades RHD
Range Rover Classic MY1992-MY1994 3.5 V8 gasolina Efi Cajas cambios automática 4 velocs LHD
Range Rover Classic MY1992-MY1994 3.5 V8 gasolina Efi Cajas cambios automática 4 velocs RHD
Range Rover Classic MY1992-MY1994 3.5 V8 gasolina Efi Caja cambios manual 5 velocidades LHD
Range Rover Classic MY1992-MY1994 3.5 V8 gasolina Efi Caja cambios manual 5 velocidades RHD
Range Rover Classic MY1992-MY1994 2,5 l VM Turbodiesel Cajas cambios automática 4 velocs LHD
Range Rover Classic MY1992-MY1994 2,5 l VM Turbodiesel Cajas cambios automática 4 velocs RHD
Range Rover Classic MY1992-MY1994 2,5 l VM Turbodiesel Caja cambios manual 5 velocidades LHD
Range Rover Classic MY1992-MY1994 2,5 l VM Turbodiesel Caja cambios manual 5 velocidades RHD
Range Rover Classic MY1992-MY1994 2.5L IDI Diesel Turbo Inter EGR Cajas cambios automática 4 velocs LHD
Range Rover Classic MY1992-MY1994 2.5L IDI Diesel Turbo Inter EGR Cajas cambios automática 4 velocs RHD
Range Rover Classic MY1992-MY1994 2.5L IDI Diesel Turbo Inter EGR Caja cambios manual 5 velocidades LHD
Range Rover Classic MY1992-MY1994 2.5L IDI Diesel Turbo Inter EGR Caja cambios manual 5 velocidades RHD
Range Rover Classic MY1992-MY1994 4.2 V8 gasolina Efi Cajas cambios automática 4 velocs LHD
Range Rover Classic MY1992-MY1994 4.2 V8 gasolina Efi Cajas cambios automática 4 velocs RHD
Range Rover Classic MY1992-MY1994 4.2 V8 gasolina Efi Caja cambios manual 5 velocidades LHD
Range Rover Classic MY1992-MY1994 4.2 V8 gasolina Efi Caja cambios manual 5 velocidades RHD

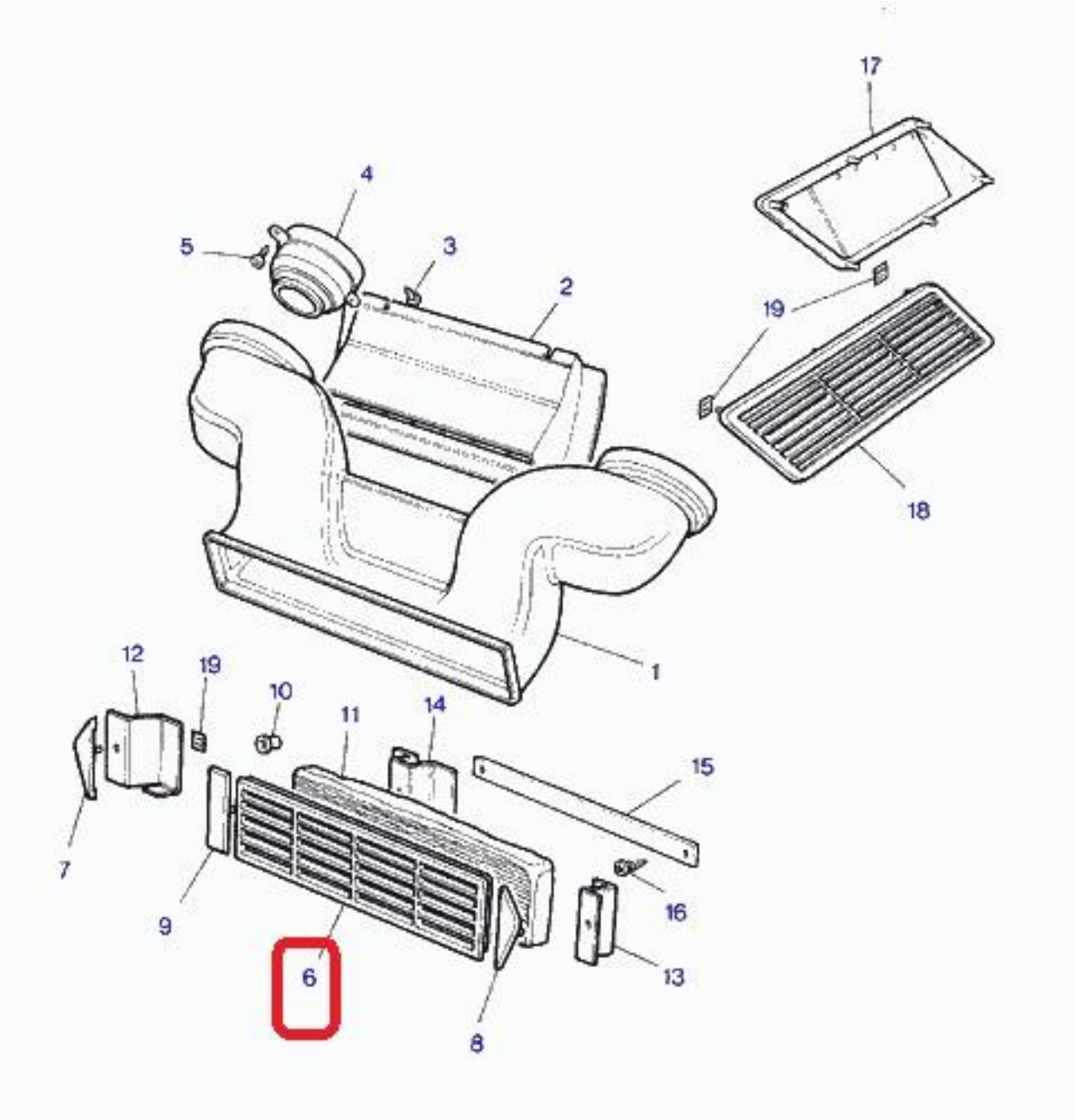
17
4
5
3
2
19
18
1
12
19
10
11
14
15
7
9
16
6
13
8