CONCESIONARIO OFICIAL SANTANA

# VOLKSWAGEN - 3A0927903 - SENSOR

ABS sensor cable

SENSOR
CAPTEUR
SENSORE
SENSOR

Marca Referencia
Volkswagen 1J0927803
Mostrar más marcas
Vehículo Rango de producción Región
Beetle 1999 - 2001 Europa
Beetle 2002 - 2005 Europa
Beetle 2006 - 2010 Europa
Beetle 1998 - 2001 USA
Beetle 2002 - 2005 USA
Beetle 2006 - 2010 USA
Beetle Cabrio 2003 - 2005 Europa
Beetle Cabrio 2006 - 2010 Europa
Beetle Cabrio 2003 - 2005 USA
Beetle Cabrio 2006 - 2010 USA
Bora/Variant/4Motion 1999 - 2001 Europa
Bora/Variant/4Motion 2002 - 2002 Europa
Bora/Variant/4Motion 2003 - 2005 Europa
Caddy 1996 - 2003 Europa
Rabbit Conv./Golf Cabrio. 1994 - 1996 USA
Rabbit Conv./Golf Cabrio. 1996 - 1999 USA
Rabbit Conv./Golf Cabrio. 1999 - 2002 USA
Corrado 1989 - 1995 Europa
Corrado 1989 - 1995 USA
Golf 1992 - 1994 Europa
Golf 1995 - 1995 Europa
Golf 1996 - 1996 Europa
Golf 1997 - 1998 Europa
Golf/R32/GTI/Rabbit 2004 - 2004 USA
Golf 2000 - 2001 USA

Golf 2002 - 2002 USA
Golf 2003 - 2007 USA
Golf 2008 - 2010 USA
Golf Cabriolet 1994 - 1998 Europa
Golf Cabriolet 1998 - 2002 Europa
Golf Cabriolet 2002 - 2002 Europa
Golf 1999 - 2001 USA
Golf/Variant/4Motion 1998 - 2001 Europa
Golf/Variant/4Motion 2002 - 2002 Europa
Golf/Variant/4Motion 2003 - 2006 Europa
Golf 1993 - 1996 USA
Golf 1997 - 1999 USA
Golf/Var.-syn./Rall./Coun. 1993 - 1998 Europa
Golf Variant 1994 - 1994 Europa
Golf Variant 1995 - 1995 Europa
Golf Variant 1996 - 1996 Europa
Golf Variant 1997 - 1999 Europa
Jetta 1994 - 1994 USA
Jetta 1993 - 1996 USA
Jetta 1997 - 1999 USA
Jetta 1999 - 2001 USA
Jetta 2002 - 2005 USA
Jetta 2007 - 2007 USA
Jetta 2008 - 2009 USA
Jetta Variant 2001 - 2001 USA
Jetta Variant 2002 - 2002 USA
Jetta Variant 2003 - 2006 USA
Lupo / Lupo 3L TDI 1999 - 2003 Europa
Lupo / Lupo 3L TDI 2004 - 2006 Europa
Passat 1995 - 1997 USA
Passat/Variant/Santana 1994 - 1997 Europa
Passat syncro 1994 - 1997 Europa
Polo/Derby/Vento-IND 1995 - 2000 Europa
Polo/Derby/Vento-IND 2000 - 2002 Europa
Polo Classic/Variant 1996 - 1996 Europa
Polo Classic/Variant 2000 - 2002 Europa
Polo Classic/Variant 1997 - 2000 Europa
Vento-EU 1992 - 1994 Europa
Vento-EU 1995 - 1995 Europa
Vento-EU 1996 - 1996 Europa
Vento-EU 1997 - 1998 Europa

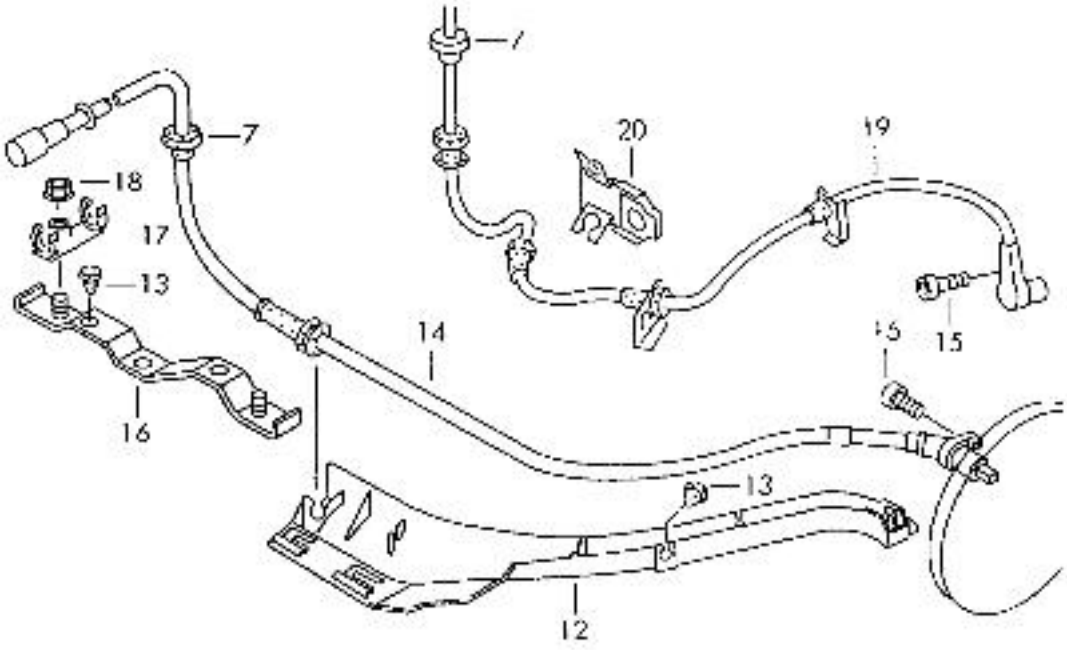
1
7
20
19
18
17
13
14
15
16
13
12

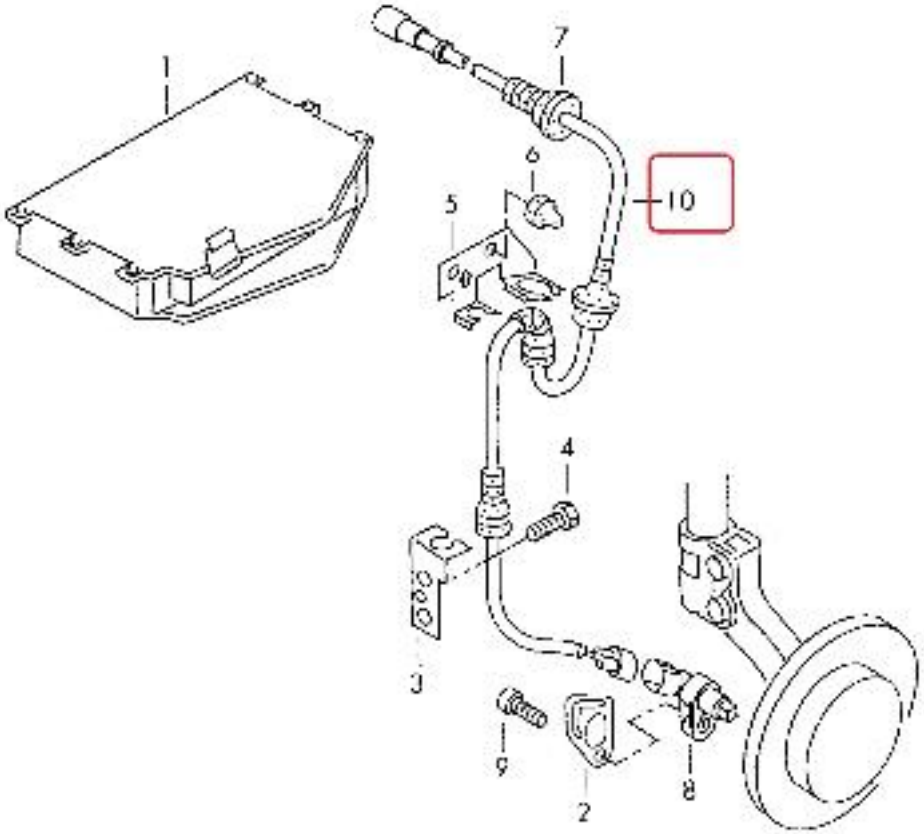
1
7
6
10
5
4
3
9
2
8